NOVÁ VODOMĚRNÁ ŠACHTA

PŮDORYS

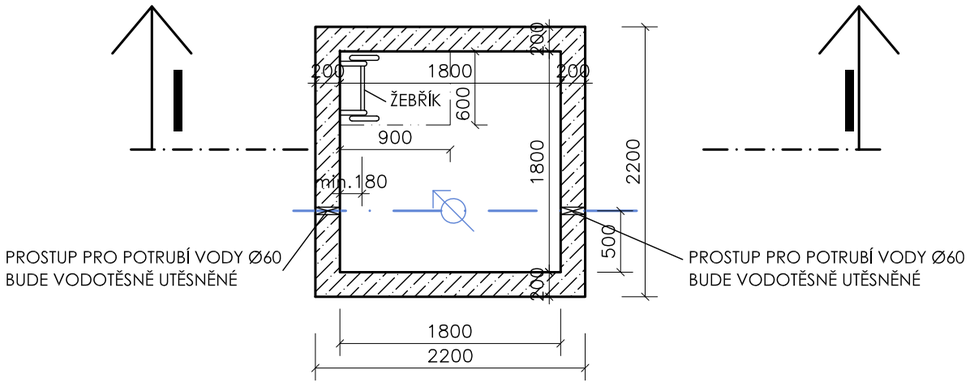

ŘEZ

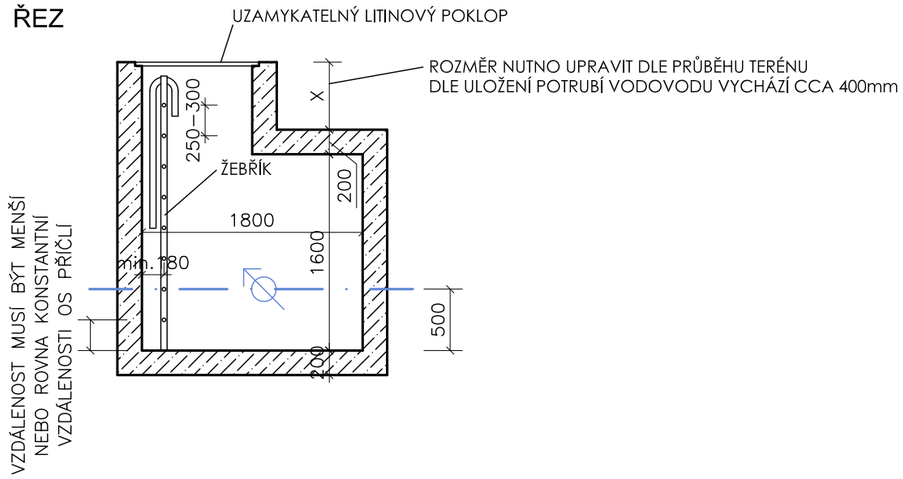

ŽEBŘÍK

Z ocelových trubek. šířka žebříku min.300mm, osová vzál. příčlí 300mm, žebřík opatřen výsuvnými madly
ŽEBŘÍK MUSÍ BÝT NAVRŽEN A PROVEDEN DLE ČSN EN 14 396 A ČSN 75 0748.

POKLOP

litinový, dešťujistý, rozměry 900x600mm - uzamykatelný (umístěn na veřejně přístupném místě)

ZATÍŽENÍ:	B 125
VNĚJŠÍ ROZMĚR:	710x1010 mm
VNITŘNÍ ROZMĚR:	600x900 mm
VÝŠKA:	40 mm
TĚSNĚNÍ:	ve víKU
ZAJIŠTĚNÍ:	pant, 6x imbus šroum M12
MATERIÁL:	tvárná litina
HMOTNOST:	58 kg

TĚSNĚNÍ PROSTUPU

Příklad možného použitého vodotěsného prostupu.
Kompaktní těsnění typu S (STANDARD) - skládá se z gumové části, nerezových destiček a šroubů.
Gumová část široká 40-42mm je stlačena do mezikruží prostřednictvím nerezových destiček.
Tlakové destičky vyrobeny z nerezové oceli.

LEGENDA HMOT

VODOSTAVEBNÍ BETON, VODOMĚRNÁ ŠACHTA, MONOLITICKÁ, LITÁ V JEDNOM CYKLU

POZNÁMKA:

–DODÁVKA HOTOVÉ ŠACHTY, VYLITA V JENOM PRACOVNÍM CYKLU
–ŠACHTA OSAZENA NA VYROVNANÉ ŠTĚRKOVÉ LOŽE TL.150 MM
–NUTNO DORŽET TECHNOLOGICKÝ POSTUP OSAZENÍ KONKRÉTNÍHO VYBRANÉHO DODAVATELE

PROJEKTANT: ARTPROJEKT JIHLAVA spol. s r. o. Minoritské náměstí 11, 586 01 Jihlava		AUTORIZOVANÝ ARCHITEKT	ING.ARCH.PETR HOLUB
		VEDOUCÍ PROJEKTANT	ING. JAKUB FRAJ
		VYPRACOVAL	JINDŘICH HINTENAUS
INVESTOR: KRAJ VYSOČINA, ŽIŽKOVA 57, JIHLAVA 587 33	AKCE: SPOLEČNÝ DEPOZITÁŘ V PELHŘIMOVĚ		
	STUPEŇ PD: REALIZACE STAVBY	ZAKÁZKOVÉ ČÍSLO: 02-22-RP	DATUM: 03/2023

STAVEBNÍ OBJEKT	PROFESE	MĚŘÍTKO	FORMÁT	NÁZEV VÝKRESU	ČÍSLO VÝKRESU
IO 02	PŘÍPOJKA VODY	1:50	2xA4	VODOMĚRNÁ ŠACHTA	2253