PŮDORYS M 1:100

OCEL ČSN EN 10027-1
PÁSOVÁ OCEL S235 – PILOTA
BET. VÝZTUŽ B500B – SOKL, PILOTA
S235 J0 – SLOUPY

BETON	ČSN EN 206+A2
PODKLADNÍ BETON	C12/15 X0
PILOTA	C25/30 XA1
ZHLAVÍ	C30/37 XF4
SOKLOVÝ PANEL	C30/37 XF4, XD3
CEMENTOVÁ MALTA	C20/25 XF4

POZNÁMKA:

hmotnost výztuže 1 piloty – 62,7 kg
hmotnost výztuže 21 ks pilot – 1.316,7 kg

POZNÁMKA:

Přehled geotypů dle ČSN 73 6133

0	0	drn, ornice
GT1a	F6 CI	jílovito-prachovité zeminy F6 tuhé až pevné (Rd 160–200 kPa)
GT2a	F4 CS	jílovito-písčité zeminy F4/S5 standardně únosné (Rd 130–160 kPa)
GT2b	S5 SC	jílovito-písčité zeminy F4/S5 dobře únosné (Rd 200–250 kPa)
GT5	R4	zvětralé skalní podloží R6–R4

KRYTÍ	MINIMÁLNÍ/JMENOVITÉ
PILOTY	60/70 mm
ZHLAVÍ	50/60 mm
SOKL	45/55 mm

DETAIL VÝZTUŽE PILOTY M 1:10

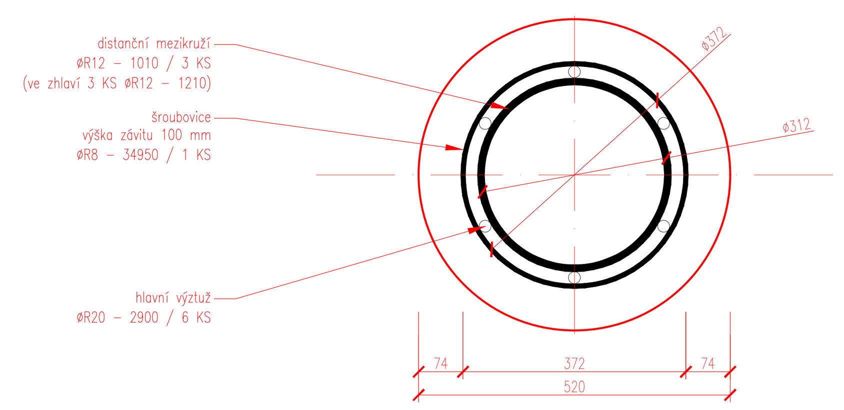

PODÉLNÝ ŘEZ M 1:100

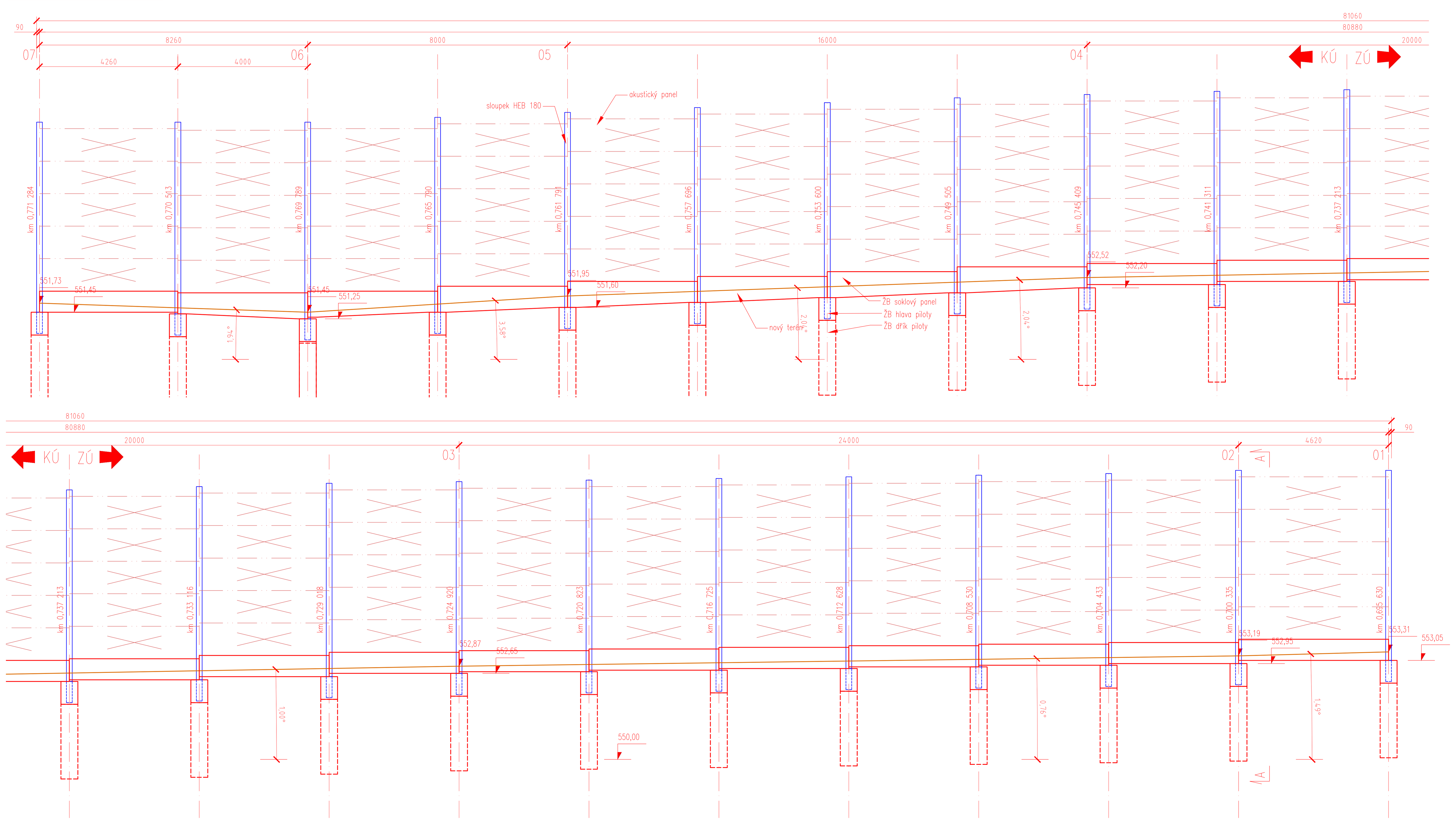

VZOROVÝ PŘÍČNÝ ŘEZ A–A M 1:50

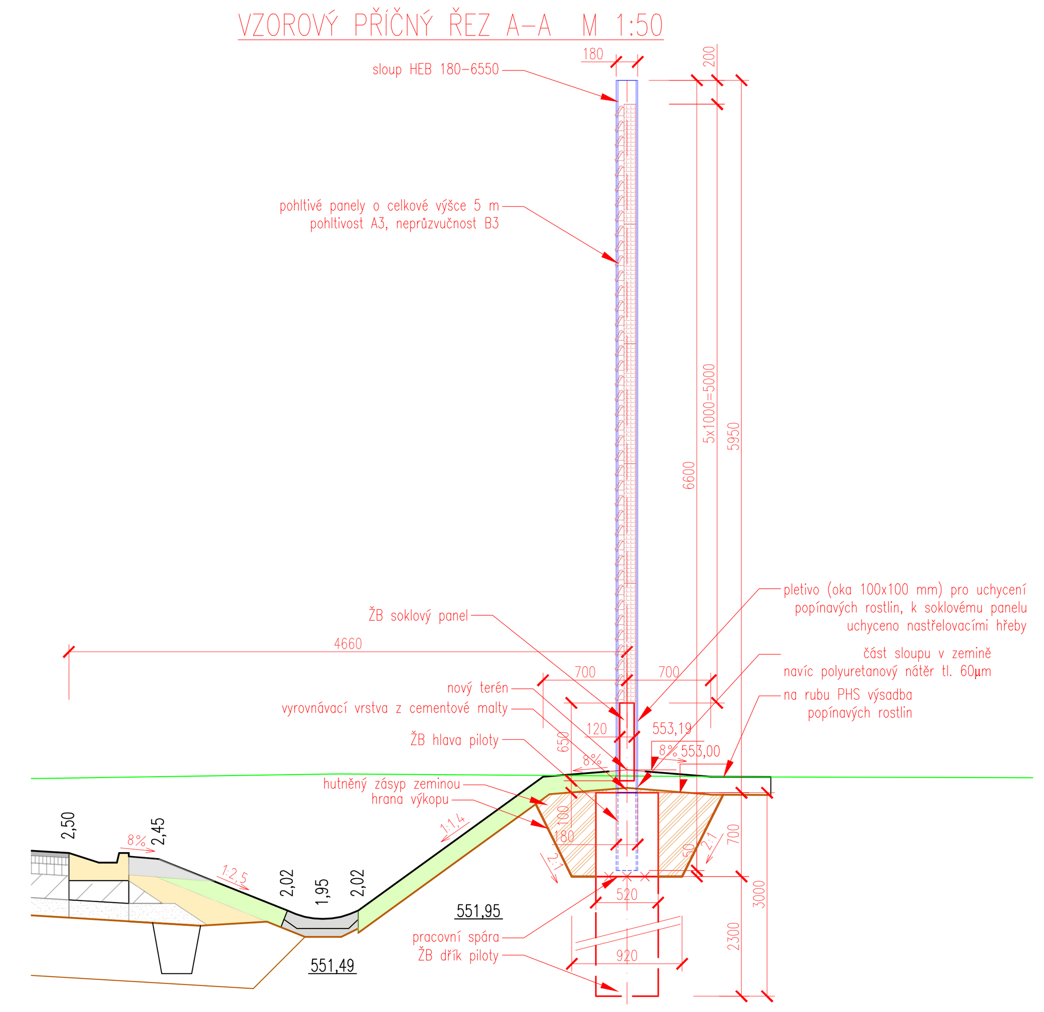

BĚŽNÉ POLE – POHLED M 1:50

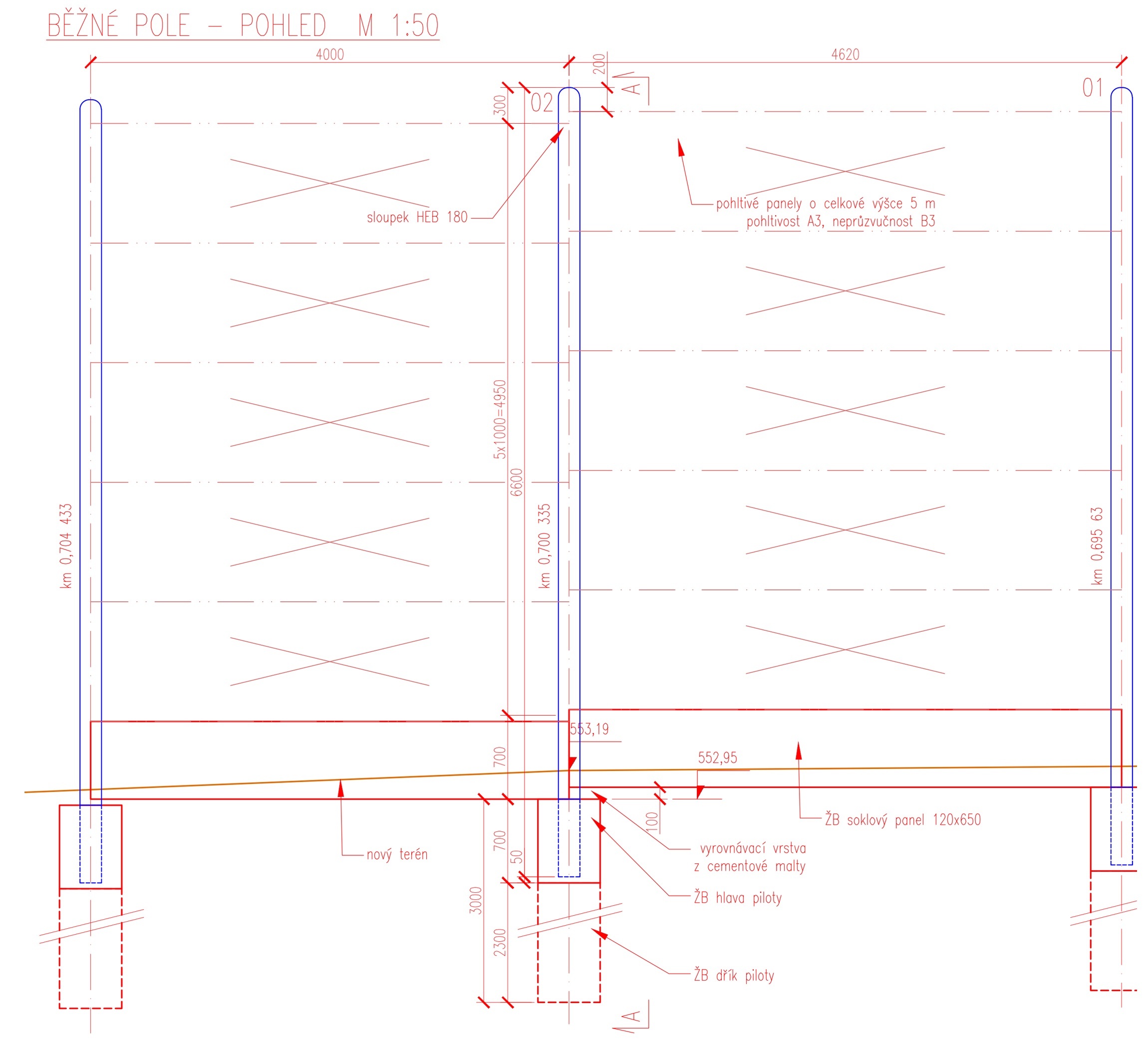

DETAIL ZAOBLENÍ SLOUPKU M 1:10

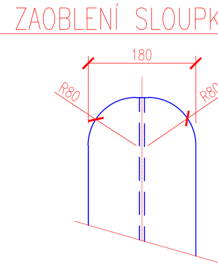

TABULKA VYTYČOVACÍCH BODŮ

c	+X [m]	+Y [m]
01	1 127 401.317	660 713.008
02	1 127 399.784	660 708.649
03	1 127 395.540	660 685.027
04	1 127 392.798	660 665.216
05	1 127 391.401	660 649.277
06	1 127 392.498	660 641.353
07	1 127 400.539	660 639.468

Souřadný systém S-JTSK
Výškový systém BpV

LEGENDA DIGITÁLNÍCH MODELŮ

PDPS_II353RYT_2024-06_SO_101_cast2_108_cast1_model
PDPS_II353RYT_2024-06_SO_102_108_cast2_model
PDPS_II353RYT_2024-06_SO_601_model

AUTORIZACE

ČÍSLO PARE

ČÍSLO ZMĚNY	DATUM ZMĚNY	POPIS/OBSAH ZMĚNY	PODPIS

II/353 D1 - RYTÍŘSKO - JAMNÉ, I. STAVBA, PD
název akce

SO 601 PROTIHLUKOVÁ ZEĎ KM 0,700 - 0,775 VPRAVO
stavební objekt

Kraj Vysočina
Žižkova 1882/57
586 01 Jihlava
objednatel

spolupráce

ÚSEK SILNICE II/353
místo stavby

VYSOČINA
kraj

DOPRAVNĚ INŽENÝRSKÁ KANCELÁŘ
Bozděchova 1668, 500 02 Hradec Králové
tel : 495 219 036, 495 212 647, fax : 495 221 677
e-mail : dik@dik - hk.cz, http : www.dik-hk.cz

PŘEHLEDNÝ VÝKRES A DETAILY
výkres

1:100,50,10
měřítko

PDPS
stupeň

ING. MILOŠ BURIANEC kontroloval	ING. DAVID JANEČKA hlavní inženýr projektu	A088/23 číslo zakázky	**D.15.3** číslo přílohy
ING. JAN FELGR zodpovědný projektant	ING. JAN FELGR zpracoval	02/2024 datum	