OBJEKT:	SO01 VÝUKOVÝ PAVILON	INVESTOR:	Střední průmyslová škola Třebíč Manž. Curieových 734, 674 01, Třebíč

MÍSTO STAVBY k.ú. Třebíč, p. č. st. 5673/2

OZN.	SCHÉMA, POPIS VÝROBKU	1.NP	2.NP	3.NP	CELKEM
D01	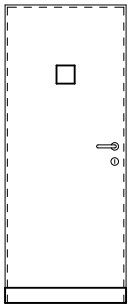 Schéma dveřního kování: **Vnitřní atypické plné hladké zátěžové jednokřídlé otočné dveře v provedení s polodrážkou, s povrchovou úpravou vysokotlakým laminátem, určené k použití do provozně exponovaného prostředí, s požadovanou požární odolností. Součástí položky je dodávka a instalace dveřního zámku, kování, závěsů a příslušenství, montáž dveří, jejich úprava a seřízení.** **Dveře** Jádro dveří: plná, případně odlehčená DTD, celoplošně Povrchová úprava: oboustranně vysokotlaký laminát HPL, tloušťka 0,8 mm Barva: HPL laminát je navržen jednobarevný nebo s dekorem, oboustranně shodným. Výběr barevného odstínu nebo dekoru bude proveden po odsouhlasení dodavatele dveří, na základě fyzického vzorníku zajištěného zhotovitelem. **Dveřní závěsy** konstrukce: 80/10 M8 22/M7 pro dveře s polodrážkou; galvanicky zinkovaná ocel; kuličkové ložisko; Rozměr: 80/10 M8 22/M7 Nosnost závěsu: ≥ 30 kg Počet závěsů: 3 ks / 1 křídlo **Dveřní zámek** Dveře budou vybaveny standardním dvou-západovým zámkem pro dveře s jádrem z odlehčené DTD, s roztečí v souladu s navrženým dveřním kováním a zárubní. Dveřní zámek bude v provedení pro WC kličku. Výrobcem garantovaná minimální životnost zámku bude 150 000 cyklů. Součástí dodávky dveřního zámku bude instalační sada pro montáž a zprovoznění zámku. Materiál, případně povrchová úprava zámku bude stříbrná matná nebo satinovaný nikl. **Dveřní kování** Interiérové celo-nerezové (včetně krčku) rozetové dveřní kování s kuličkovými ložisky, vratnou pružinou, kulatými rozetami a kovovými pod-rozetami, pro cilindrickou vložku FAB Provedení: klika/klika ve tvaru U Materiál: matný nerez Parametry: - kompletní sada včetně spodních rozet s pouzdry - horní a spodní pod-rozety určené k vzájemnému pro-šroubování přes celou tloušťku dveřního křídla - nerezový čtyřhran - nerezový červík - životnost ≥ 200 000 cyklů **Cylindrická vložka** Dveře budou vybaveny cylindrickou vložkou ze stávajícího systému generálního klíče uživatele instalovaného v areálu školy, se zvýšenou bezpečnostní ochranou a odpovídající certifikací. Součástí položky je pouze montáž a zprovoznění cylindrické vložky, včetně dodávky instalačních prvků nezbytných ke zprovoznění funkce vložky. Dodávku vložky zajistí uživatel. Uživatel garantuje, že dodaná vložka bude rozměrově a parametry v souladu s navrženým dveřním zámkem, kováním a dveřní zárubní Provedení: oboustranná Materiál: satinovaný nikl **Okopný plech** Plnoplošně lepený nerezový okopný plech, včetně rozměrové a tvarové úpravy. Rozměr: 0,6x850x100 mm - 1 ks 0,6x825x100 mm - 1 ks Materiál: matný nerez **Samo-zavírač** Dveřní samo-zavírač s horní montáží, s kluznou vodicí lištou, provedením v souladu s požadavky Požárně bezpečnostního řešení. Vlastnosti samo-zavírače: Velikost síly zavírání dle EN 1154: v intervalu 1-4 Samo-zavírač pro maximální šířku křídla: 1100 mm Samo-zavírač pro maximální hmotnost křídla: do 80 kg Umístění samo-zavírače: Montáž na křídlo, na straně závěsů. Požadované funkce samo-zavírače: 1) Nastavitelná síla zavírání 2) Nastavitelné tlumení otevírání 3) Nastavitelný hydraulický koncový doraz 4) Nastavitelná rychlost zavírání Provedení, povrchová úprava: Provedení snímatelného krytu samo-zavírače: imitace nerezové oceli Ostatní viditelné prvky: stříbrná barva Poznámka: Provedení samo-zavírače bude konstrukčně a funkčně v souladu s navrženými dveřmi a dveřní zárubní, případně navazujícími stavebními konstrukcemi. **Rozměr dveří: 800 x 1970 mm**	L1	L1	L1	**L3**
		P2	P2	P2	**P6**

OBJEKT: SO01 VÝUKOVÝ PAVILON	INVESTOR: Střední průmyslová škola Třebíč Manž. Curieových 734, 674 01, Třebíč
MÍSTO STAVBY k.ú. Třebíč, p. č. st. 5673/2	

OZN.	SCHÉMA, POPIS VÝROBKU	1.NP	2.NP	3.NP	CELKEM
D02	**Vnitřní atypické plné hladké zátěžové jednokřídlé otočné dveře v provedení s polodrážkou, s povrchovou úpravou vysokotlakým laminátem, určené k použití do provozně exponovaného prostředí, s požadovanou požární odolností. Součástí položky je dodávka a instalace dveřního zámku, kování, závěsů a příslušenství, montáž dveří, jejich úprava a seřízení.** **Dveře** Jádro dveří: plná, případně odlehčená DTD, celoplošně Povrchová úprava: oboustranně vysokotlaký laminát HPL, tloušťka 0,8 mm Barva: HPL laminát je navržen jednobarevný nebo s dekorem, oboustranně shodným. Výběr barevného odstínu nebo dekoru bude proveden po odsouhlasení dodavatele dveří, na základě fyzického vzorníku zajištěného zhotovitelem. **Dveřní závěsy** konstrukce: 80/10 M8 22/M7 pro dveře s polodrážkou; galvanicky zinkovaná ocel; kuličkové ložisko; Rozměr: 80/10 M8 22/M7 Nosnost závěsu: ≥ 30 kg Počet závěsů: 3 ks / 1 křídlo **Dveřní zámek** Dveře budou vybaveny standardním dvou-západovým zámkem pro dveře s jádrem z odlehčené DTD, s roztečí v souladu s navrženým dveřním kováním a zárubní. Dveřní zámek bude v provedení pro WC kličku. Výrobcem garantovaná minimální životnost zámku bude 150 000 cyklů. Součástí dodávky dveřního zámku bude instalační sada pro montáž a zprovoznění zámku. Materiál, případně povrchová úprava zámku bude stříbrná matná nebo satinovaný nikl. **Dveřní kování** Interiérové celo-nerezové (včetně krčku) rozetové dveřní kování s kuličkovými ložisky, vratnou pružinou, kulatými rozetami a kovovými pod-rozetami, pro cilindrickou vložku FAB Provedení: klika/klika ve tvaru U Materiál: matný nerez Parametry: - kompletní sada včetně spodních rozet s pouzdry - horní a spodní pod-rozety určené k vzájemnému pro-šroubování přes celou tloušťku dveřního křídla - nerezový čtyřhran - nerezový červík - životnost ≥ 200 000 cyklů **Cylindrická vložka** Dveře budou vybaveny cylindrickou vložkou ze stávajícího systému generálního klíče uživatele instalovaného v areálu školy, se zvýšenou bezpečnostní ochranou a odpovídající certifikací. Součástí položky je pouze montáž a zprovoznění cylindrické vložky, včetně dodávky instalačních prvků nezbytných ke zprovoznění funkce vložky. Dodávku vložky zajistí uživatel. Uživatel garantuje, že dodaná vložka bude rozměrově a parametry v souladu s navrženým dveřním zámkem, kováním a dveřní zárubní Provedení: oboustranná Materiál: satinovaný nikl **Okopný plech** Plnoplošně lepený nerezový okopný plech, včetně rozměrové a tvarové úpravy. Rozměr: 0,6x850x100 mm - 1 ks 0,6x825x100 mm - 1 ks Materiál: matný nerez **Rozměr dveří: 800 x 1970 mm** Schéma dveřního kování:	L1	L1	L1	**L3**
		P1	P1	P1	**P3**
	Oboustranná mechanicky upevněná neprůhledná hliníková dveřní mřížka s pevnými lamelami, určená k instalaci do dveřního křídla ve vnitřním prostředí se zvýšeným výskytem vlhkosti a vody. Součástí položky je vyřezání otvoru do dveřního křídla s jádrem z PUR oboustranně opláštěného laminátovou fólií HPL tloušťky 0,8 mm, jehož celková tloušťka nepřesahuje 42 mm. Součástí položky je upevňovací materiál, případné tmelení, rozměrová a tvarová úprava souvisejících konstrukcí a prvků. Materiál mřížky: extrudované hliníkové profily; spoje budou provedeny svařením Povrchová úprava: eloxováním Šířka obvodového pohledového rámečku: minimálně 25 mm Orientace lamel: horizontální Aktivní plocha: ≥ 0,015 m² **Rozměr instalačního otvoru: 400 x 150 mm**				

OBJEKT:	SO01 VÝUKOVÝ PAVILON	INVESTOR:	Střední průmyslová škola Třebíč Manž. Curieových 734, 674 01, Třebíč
MÍSTO STAVBY	k.ú. Třebíč, p. č. st. 5673/2		

OZN.	SCHÉMA, POPIS VÝROBKU	1.NP	2.NP	3.NP	CELKEM
D03	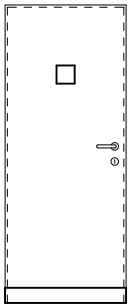 Schéma dveřního kování: **Vnitřní atypické plné hladké zátěžové jednokřídlé otočné dveře v provedení s polodrážkou, s povrchovou úpravou vysokotlakým laminátem, určené k použití do provozně exponovaného prostředí, s požadovanou požární odolností. Součástí položky je dodávka a instalace dveřního zámku, kování, závěsů a příslušenství, montáž dveří, jejich úprava a seřízení.** **Dveře** Jádro dveří: plná, případně odlehčená DTD, celoplošně Povrchová úprava: oboustranně vysokotlaký laminát HPL, tloušťka 0,8 mm Barva: HPL laminát je navržen jednobarevný nebo s dekorem, oboustranně shodným. Výběr barevného odstínu nebo dekoru bude proveden po odsouhlasení dodavatele dveří, na základě fyzického vzorníku zajištěného zhotovitelem. **Dveřní závěsy** konstrukce: 80/10 M8 22/M7 pro dveře s polodrážkou; galvanicky zinkovaná ocel; kuličkové ložisko; Rozměr: 80/10 M8 22/M7 Nosnost závěsu: ≥ 30 kg Počet závěsů: 3 ks / 1 křídlo **Dveřní zámek** Dveře budou vybaveny standardním dvou-západovým zámkem pro dveře s jádrem z odlehčené DTD, s roztečí v souladu s navrženým dveřním kováním a zárubní. Dveřní zámek bude v provedení pro WC kličku. Výrobcem garantovaná minimální životnost zámku bude 150 000 cyklů. Součástí dodávky dveřního zámku bude instalační sada pro montáž a zprovoznění zámku. Materiál, případně povrchová úprava zámku bude stříbrná matná nebo satinovaný nikl. **Dveřní kování** Interiérové celo-nerezové (včetně krčku) rozetové dveřní kování s kuličkovými ložisky, vratnou pružinou, kulatými rozetami a kovovými pod-rozetami, pro cilindrickou vložku FAB Provedení: klika/klika ve tvaru U Materiál: matný nerez Parametry: - kompletní sada včetně spodních rozet s pouzdry - horní a spodní pod-rozety určené k vzájemnému pro-šroubování přes celou tloušťku dveřního křídla - nerezový čtyřhran - nerezový červík - životnost ≥ 200 000 cyklů **Cylindrická vložka** Dveře budou vybaveny cylindrickou vložkou ze stávajícího systému generálního klíče uživatele instalovaného v areálu školy, se zvýšenou bezpečnostní ochranou a odpovídající certifikací. Součástí položky je pouze montáž a zprovoznění cylindrické vložky, včetně dodávky instalačních prvků nezbytných ke zprovoznění funkce vložky. Dodávku vložky zajistí uživatel. Uživatel garantuje, že dodaná vložka bude rozměrově a parametry v souladu s navrženým dveřním zámkem, kováním a dveřní zárubní Provedení: oboustranná Materiál: satinovaný nikl **Okopný plech** Plnoplošně lepený nerezový okopný plech, včetně rozměrové a tvarové úpravy. Rozměr: 0,6x950x100 mm - 1 ks 0,6x925x100 mm - 1 ks Materiál: matný nerez **Samo-zavírač** Dveřní samo-zavírač s horní montáží, s kluznou vodicí lištou, provedením v souladu s požadavky Požárně bezpečnostního řešení. Vlastnosti samo-zavírače: Velikost síly zavírání dle EN 1154: v intervalu 1-4 Samo-zavírač pro maximální šířku křídla: 1100 mm Samo-zavírač pro maximální hmotnost křídla: do 80 kg Umístění samo-zavírače: Montáž na křídlo, na straně závěsů. Požadované funkce samo-zavírače: 1) Nastavitelná síla zavírání 2) Nastavitelné tlumení otevírání 3) Nastavitelný hydraulický koncový doraz 4) Nastavitelná rychlost zavírání Provedení, povrchová úprava: Provedení snímatelného krytu samo-zavírače: imitace nerezové oceli Ostatní viditelné prvky: stříbrná barva Poznámka: Provedení samo-zavírače bude konstrukčně a funkčně v souladu s navrženými dveřmi a dveřní zárubní, případně navazujícími stavebními konstrukcemi. **Rozměr dveří: 900 x 1970 mm**	L0 P1			**L0** **P1**

OBJEKT:	SO01 VÝUKOVÝ PAVILON	INVESTOR:	Střední průmyslová škola Třebíč Manž. Curieových 734, 674 01, Třebíč

MÍSTO STAVBY k.ú. Třebíč, p. č. st. 5673/2

OZN.	SCHÉMA, POPIS VÝROBKU	1.NP	2.NP	3.NP	CELKEM
U01	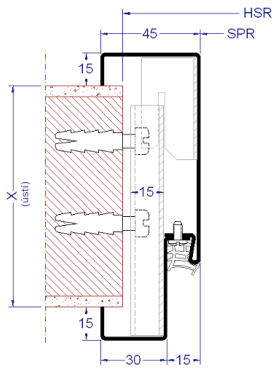 **Ocelová dvoudílná atypická dveřní zárubeň pro dodatečnou montáž, pro jednokřídlé otočné dveře s polodrážkou s viditelnými dveřními závěsy, určená k instalaci na dokončenou podlahu včetně podlahové krytiny a povrchově upravené zdivo z porobetonu, před vnitřním nátěrem.** Součástí dodávky jsou systémové kotevní prvky do zdiva z pórobetonu, případně stěnových panelů z železobetonu. Materiálové zpracování: Materiál: ocelový, žárově pozinkovaný plech tloušťky 1,5 mm Vybavení: TPE těsnění integrované v profilaci zárubně; barva v odstínu povrchové úpravy Povrchová úprava: 1) průmyslově provedený základní antikorozní nástřik z výroby 2) průmyslově provedený vrchní syntetický nástřik z výroby barvou na bázi alkydové pryskyřice, případně průmyslově provedená povrchová úprava práškovým lakováním Barva: Barva zárubně bude upřesněna na základě výběru barvy a dekoru dveří objednatelem v rozsahu všech odstínů vzorníku RAL, případně NCS zajištěného zhotovitelem. Poznámka: Umístění a počet závěsů a otvor pro střelku a západku zámku budou v souladu s požadavky navržených dveří, případně dveřního zámku. Upozornění: Před zahájením výroby dveřní zárubně bude provedeno zaměření skutečné tloušťky povrchově upraveného zdiva pro každý stavební otvor, včetně šířky a výšky stavebního otvoru. **Světlý průchod: 800 x 1970 mm** **Tloušťka dokončeného zdiva s povrchovou úpravou: 142 mm, tolerance ± 15 mm**	L1 P1	L1 P2	L1 P2	**L3** **P5**
U02	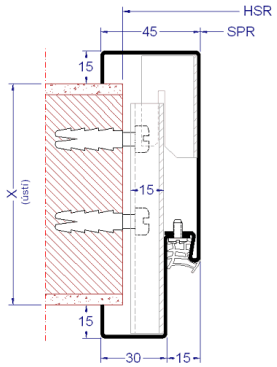 **Ocelová dvoudílná atypická dveřní zárubeň pro dodatečnou montáž, pro jednokřídlé otočné dveře s polodrážkou s viditelnými dveřními závěsy, určená k instalaci na dokončenou podlahu včetně podlahové krytiny a povrchově upravené konstrukci SDK, před vnitřním nátěrem.** Součástí dodávky jsou systémové kotevní prvky do konstrukce SDK Materiálové zpracování: Materiál: ocelový, žárově pozinkovaný plech tloušťky 1,5 mm Vybavení: TPE těsnění integrované v profilaci zárubně; barva v odstínu povrchové úpravy Povrchová úprava: 1) průmyslově provedený základní antikorozní nástřik z výroby 2) průmyslově provedený vrchní syntetický nástřik z výroby barvou na bázi alkydové pryskyřice, případně průmyslově provedená povrchová úprava práškovým lakováním Barva: Barva zárubně bude upřesněna na základě výběru barvy a dekoru dveří objednatelem v rozsahu všech odstínů vzorníku RAL, případně NCS zajištěného zhotovitelem. Poznámka: Umístění a počet závěsů a otvor pro střelku a západku zámku budou v souladu s požadavky navržených dveří, případně dveřního zámku. Upozornění: Před zahájením výroby dveřní zárubně bude provedeno zaměření skutečné tloušťky povrchově upraveného zdiva pro každý stavební otvor, včetně šířky a výšky stavebního otvoru. **Světlý průchod: 800 x 1970 mm** **Tloušťka dokončené SDK konstrukce s povrchovou úpravou: 147 mm, tolerance ± 15 mm**	L1 P1	L1 P1	L1 P1	**L3** **P3**
U03	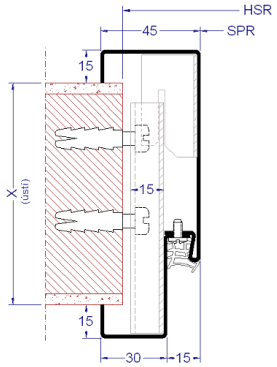 **Ocelová dvoudílná atypická dveřní zárubeň pro dodatečnou montáž, pro jednokřídlé otočné dveře s polodrážkou s viditelnými dveřními závěsy, určená k instalaci na dokončenou podlahu včetně podlahové krytiny a povrchově upravené zdivo z porobetonu, před vnitřním nátěrem.** Součástí dodávky jsou systémové kotevní prvky do zdiva z pórobetonu, případně stěnových panelů z železobetonu. Materiálové zpracování: Materiál: ocelový, žárově pozinkovaný plech tloušťky 1,5 mm Vybavení: TPE těsnění integrované v profilaci zárubně; barva v odstínu povrchové úpravy Povrchová úprava: 1) průmyslově provedený základní antikorozní nástřik z výroby 2) průmyslově provedený vrchní syntetický nástřik z výroby barvou na bázi alkydové pryskyřice, případně průmyslově provedená povrchová úprava práškovým lakováním Barva: Barva zárubně bude upřesněna na základě výběru barvy a dekoru dveří objednatelem v rozsahu všech odstínů vzorníku RAL, případně NCS zajištěného zhotovitelem. Poznámka: Umístění a počet závěsů a otvor pro střelku a západku zámku budou v souladu s požadavky navržených dveří, případně dveřního zámku. Upozornění: Před zahájením výroby dveřní zárubně bude provedeno zaměření skutečné tloušťky povrchově upraveného zdiva pro každý stavební otvor, včetně šířky a výšky stavebního otvoru. **Světlý průchod: 800 x 1970 mm** **Tloušťka dokončeného zdiva s povrchovou úpravou: 142 mm, tolerance ± 15 mm**	L0 P1			**L0** **P1**

OBJEKT:	SO01 VÝUKOVÝ PAVILON	INVESTOR:	Střední průmyslová škola Třebíč Manž. Curieových 734, 674 01, Třebíč
MÍSTO STAVBY	k.ú. Třebíč, p. č. st. 5673/2		

OZN.	SCHÉMA, POPIS VÝROBKU	1.NP	2.NP	3.NP	CELKEM
O01	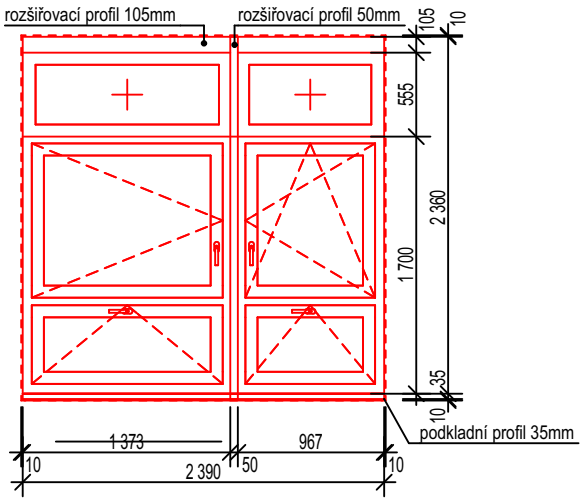 POPIS: vícedílné exteriérové okno s pevnými vodorovnými a svislými příčky. Otvírání okenních křídel: Střední okenní křídlo otvorové výplně bude otvíravě - sklopné s ovládáním čtyř polohovou klikou Pevná výplň sendvičové konstrukce PUR panelem min. tl 24mm Sklopná křídla ve spodní části s možností odjištění a otevření křídla v úhlu >90° ve spodní čtvrtině; ovládání dvou polohovou uzamykatelnou klikou (sjednocený klíč). ROZMĚR OTVORU: 2 410 x 2 415 mm ROZMĚR VÝPLNĚ: 2 390 x 2 395 mm včetně podkladního profilu 35mm PROFIL VÝPLNĚ: vícekomorový plastový profil s ocelovou výztuhou s trojnásobným EPDM těsněním mezi rámem výplně a rámem křídla o konstrukční šířce profilu 80mm. ZASKLENÍ: izolační čiré dvojsklo 4/16/4 s Ug 1,1 W/m2K, distanční meziskelní termorámeček šedé barvy. Součinitel prostupu tepla na celou výplň Uw max = 1,1 W/m2K KOVÁNÍ: celoobvodové kování včetně spárového větrání. Okenní kliky hliníkové s tlačítkovou pojistkou. Okno osadit pákovým ovladačem /v= 1 100 mm/ pro obsluhu prostředního křídla v horním díle pro sklopení. ZVUKOVÁ NEPRŮZVUČNOST OKNA: min. 32 dB POŽÁRNÍ ODOLNOST: bez požadavku Podrobná specifikace je uvedena v příloze TZ dokumentace.	1	1	1	**3**
O02	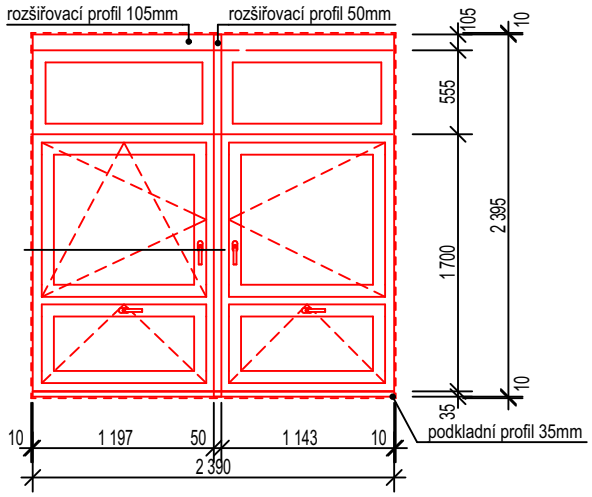 POPIS: vícedílné exteriérové okno s pevnými vodorovnými a svislými příčky. Otvírání okenních křídel: Střední okenní křídlo otvorové výplně bude otvíravě - sklopné s ovládáním čtyř polohovou klikou Pevná výplň sendvičové konstrukce PUR panelem min. tl 24mm Sklopná křídla ve spodní části s možností odjištění a otevření křídla v úhlu >90° ve spodní čtvrtině; ovládání dvou polohovou uzamykatelnou klikou (sjednocený klíč). ROZMĚR OTVORU: 2 410 x 2 415 mm ROZMĚR VÝPLNĚ: 2 390 x 2 395 mm včetně podkladního profilu 35mm PROFIL VÝPLNĚ: vícekomorový plastový profil s ocelovou výztuhou s trojnásobným EPDM těsněním mezi rámem výplně a rámem křídla o konstrukční šířce profilu 80mm. ZASKLENÍ: izolační čiré dvojsklo 4/16/4 s Ug 1,1 W/m2K, distanční meziskelní termorámeček šedé barvy. Součinitel prostupu tepla na celou výplň Uw max = 1,1 W/m2K KOVÁNÍ: celoobvodové kování včetně spárového větrání. Okenní kliky hliníkové s tlačítkovou pojistkou. Okno osadit pákovým ovladačem /v= 1 100 mm/ pro obsluhu prostředního křídla v horním díle pro sklopení. ZVUKOVÁ NEPRŮZVUČNOST OKNA: min. 32 dB POŽÁRNÍ ODOLNOST: bez požadavku Podrobná specifikace je uvedena v příloze TZ dokumentace.	1	1	1	**3**

OBJEKT:	SO01 VÝUKOVÝ PAVILON	INVESTOR:	Střední průmyslová škola Třebíč Manž. Curieových 734, 674 01, Třebíč
MÍSTO STAVBY	k.ú. Třebíč, p. č. st. 5673/2		

OZN.	SCHÉMA, POPIS VÝROBKU	1.NP	2.NP	3.NP	CELKEM
A01	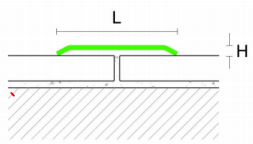 Mechanicky kotvený přechodový profil určený pro krytí spáry rozdílných podlahových krytin rozdílné tloušťky, ve stejné výšce, v odůvodněných případech s rozdílem převýšení podlah nepřesahujícím 6 mm. Je navržen hladký plochý profil z nerezové oceli s povrchovou úpravou kartáčováním nebo satinováním. Materiál: nerezová ocel minimální jakosti AISI 430 - DIN 1.4016 Výška profilu: maximálně 6 mm Šířka profilu: minimálně 30 mm, maximálně 40 mm Kotvení profilu: nerezové vruty do PP nebo nylonové hmoždinky Doplňky: součástí dodávky profilu budou kotevní prvky doporučené dodavatelem nebo výrobcem profilu. Poznámka: Dělení nebo opracování profilů bude prováděno strojní pilou vybavenou řezným médiem určeným k dělení nerezové oceli. Instalace přechodového profilu bude provedena v jednom kuse, bez napojení, umožní-li to základní výrobní délka profilu. Napojení bude provedeno v nejméně exponované části spoje. **Délka: 3500 mm**	3	3	3	**9**
A02	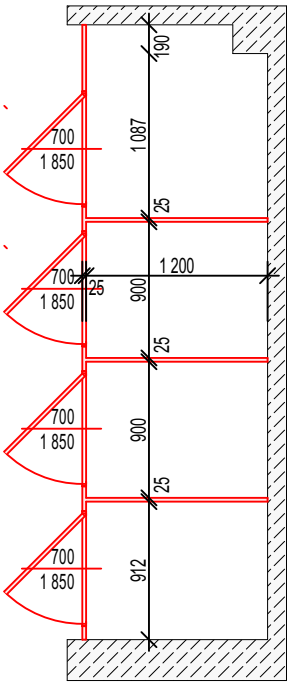 Sestava systémových sanitárních oddělovacích stěn s dveřmi do vlhkého prostředí, včetně spojovacích a kotevních prvků. konstrukce : tloušťka 24 mm, HPl laminát , PUR jádro povrch: oboustranný potah vysokotlakým HPL laminátem tloušťky 2 mm s melaminovým povrchem Barva : světle šedá Hrany / profily: kartáčovaná nerez Závěsy: kartáčovaná nerez Zámel: zámková souprava klika/klika s ukazatelem volno/obsazeno a s nouzovým otvíráním v hliníkovém provedení Kování: kartáčovaná nerez Poznámka: kabina 1x vstupní dveře do WC kabiny 700/1900(100)mm na koncích kotvená přes keramický obklad do svislé konstrukce z SDK. Průběžný ztužující nadpražní profil v systému a koncích kotvený přes keramický obklad do SDK. Výška stěn: 2000 mm, včetně 100 mm vysokých stavitelných podpěrek z nerezové oceli, s nerezovými krytkami a rozetami; Materiál: kartáčovaná nerez	1	1	1	**3**
A03	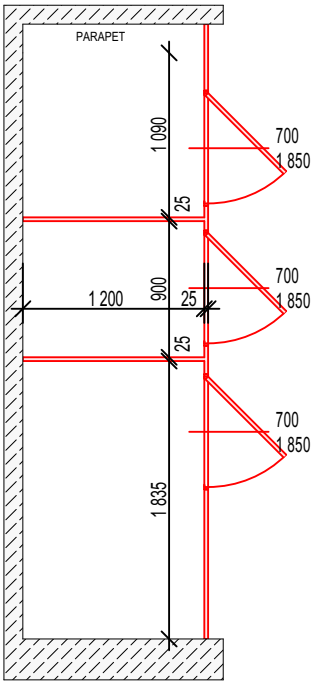 Sestava systémových sanitárních oddělovacích stěn s dveřmi do vlhkého prostředí, včetně spojovacích a kotevních prvků. konstrukce : tloušťka 24 mm, HPl laminát , PUR jádro povrch: oboustranný potah vysokotlakým HPL laminátem tloušťky 2 mm s melaminovým povrchem Barva : světle šedá Hrany / profily: kartáčovaná nerez Závěsy: kartáčovaná nerez Zámel: zámková souprava klika/klika s ukazatelem volno/obsazeno a s nouzovým otvíráním v hliníkovém provedení Kování: kartáčovaná nerez Poznámka: kabina 1x vstupní dveře do WC kabiny 700/1900(100)mm na koncích kotvená přes keramický obklad do svislé konstrukce z SDK. Průběžný ztužující nadpražní profil v systému a koncích kotvený přes keramický obklad do SDK. Výška stěn: 2000 mm, včetně 100 mm vysokých stavitelných podpěrek z nerezové oceli, s nerezovými krytkami a rozetami; Materiál: kartáčovaná nerez	1	1	1	**3**

OBJEKT:	SO01 VÝUKOVÝ PAVILON	INVESTOR:	Střední průmyslová škola Třebíč Manž. Curieových 734, 674 01, Třebíč
MÍSTO STAVBY	k.ú. Třebíč, p. č. st. 5673/2		

OZN.	SCHÉMA, POPIS VÝROBKU	1.NP	2.NP	3.NP	CELKEM
A04	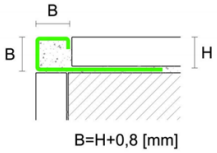 Ochranný, ukončovací a dekorativní profil pro vodorovné a svislé vnější rohy ve styku keramických obkladů a vodorovné, případně svislé ukončení keramických obkladů ve styku s omítkou. Materiál: nerezová ocel AISI 316 - DIN 1.4404 Výška profilu: v závislosti na keramickém obkladu nebo mozaice; v intervalu 8 - 12,5 mm Povrch: satinovaný Napojení profilů: nakoso; maximálně 1 spoj v celé délce profilu, v méně exponované poloze spoje Montáž: rameno profilu bude zapracováno super-flexibilním nano-strukturálním vylehčeným lepidlem do zdiva z pórobetonu, případně vápeno-cementové jádrové omítky, včetně penetrace povrchu. Součástí položky je rozměrová a tvarová úprava profilu, včetně systémových prvků. Poznámka: Dělení nebo opracování profilů bude prováděno strojní pilou vybavenou řezným médiem určeným k dělení nerezové oceli.	20,1m	20,1m	20,1m	**60,3m**
A05	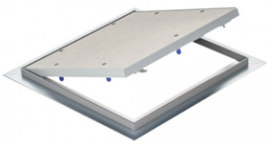 Průmyslově vyrobená skrytá revizní dvířka určená k montáži do vodorovného sádrokartonového opláštění povrchových rozvodů vnitřních instalací nebo podhledu. Parametry Materiál: hliník, sádrokarton GKF Montáž: podhled Zámek: tlakový + bezpečnostní lanko Vnitřní rozměr: **300x300 mm** Dodávka obsahuje revizní dvířka, upevňovací prostředky a tmely. Součástí položky je dodávka výrobku a příslušenství, odborná montáž a zprovoznění. Funkční schéma výrobku: 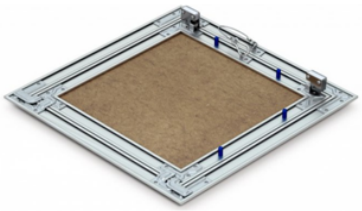	4	4	4	**12**
A06	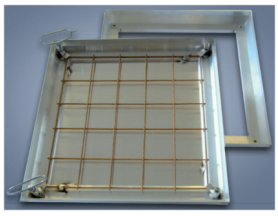 Vodotěsný a plynotěsný poklop pro zakrytí otvoru inspekční šachty v interiéru budovy. Rám a poklop budou vyrobeny z extrudovaných hliníkových v celé délce spoje svařovaných profilů s kotvícími prvky do betonu a závitovými sloupci v rozích poklopu určených ke zvedání a zamykání víka poklopu. Víko poklopu bude vystrojené armovací sítí přichycenou ke konstrukci víka. Rámu bude vybavený krytkami proti zalití šroubů betonem při zmonolitnění konstrukce víka. Rám poklopu bude vybavený celo-obvodovým integrovaným těsněním. Konstrukce poklopu umožní jeho předláždění keramickou dlažbou. Součástí dodávky bude sada klíčů pro uvolnění a vyjmutí víka poklopu a jeho zamykání. Parametry Světlý průchozí rozměr poklopu: 600x600 mm Vnější rozměr poklopu: 715x715 mm Výška rámu: 75 mm Výška víka poklopu: 50 mm Nosnost poklopu: ≥ 1,5 t Výplň konstrukce poklopu: beton B 30, tloušťka 50 mm	1	0	0	**1**