SKLADBA FOTOVOLTAICKÝCH PANELŮ

M 1:50

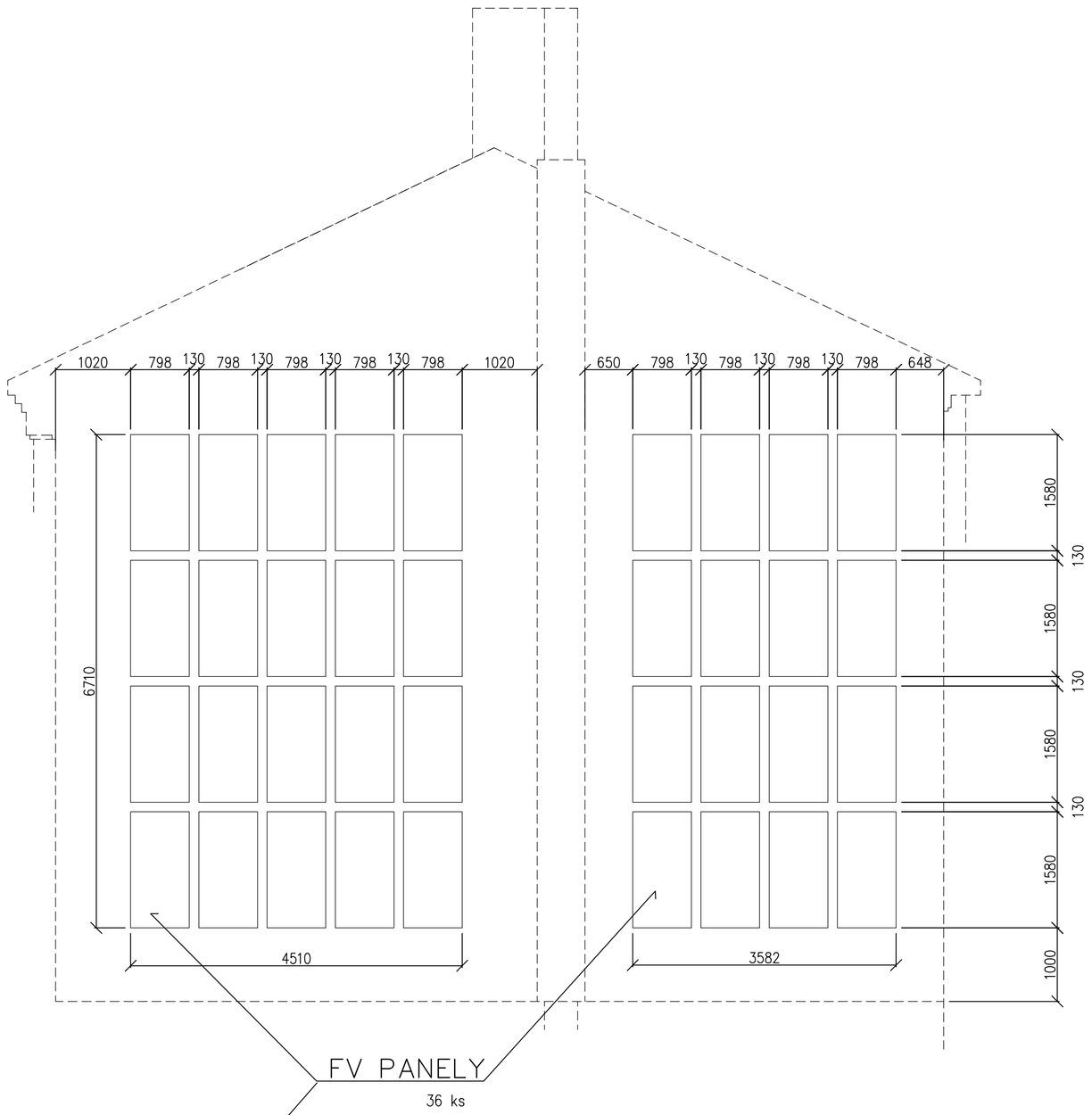

OCELOVÁ PODKONSTRUKCE PRO FV PANELY NA FASÁDĚ

M 1:50

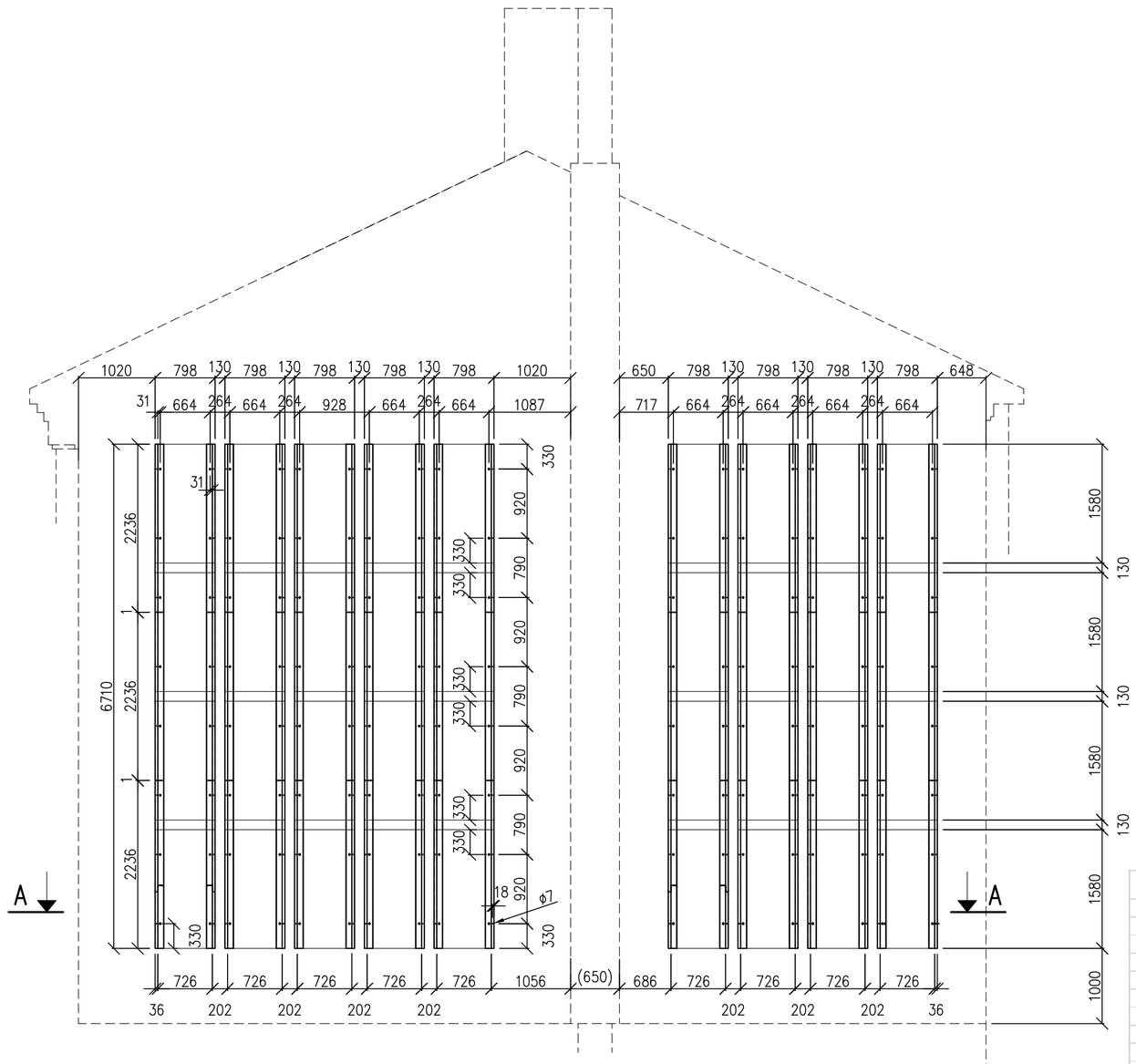

DETAIL PLECHU PODKONSTRUKCE

M 1:25

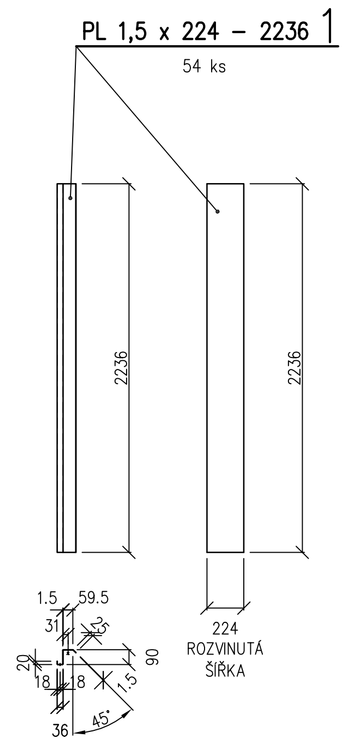

VÝPIS MATERIÁLU

	KS	PROFIL	tl.plechu	šířka pl.	délka	hmotnost	hmotnost	mat.	
		NÁZEV	mm	mm	mm	1 Ks (kg)	celk. (kg)		Poznámka
		OCELOVÁ PODKONSTRUKCE PRO FV PANELY							POZINK.
	54	P	1,5	224	2236	6	318	S235	
	1	ks CELKEM					318		
		KOTVA DO ZATEPLOVACÍHO SYSTÉMU							POZINK.
	144	KOTVA M12							

A – A

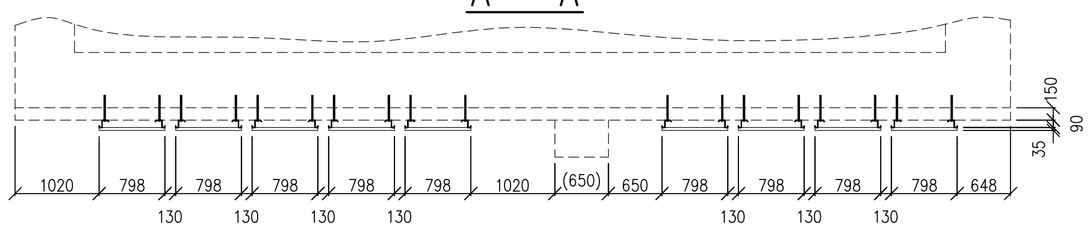

OCELOVÝ PLECH PODKONSTRUKCE

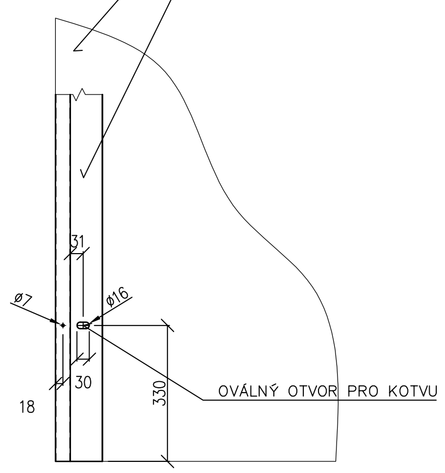

DETAIL SPOJE PŘES FASÁDU

M 1:10

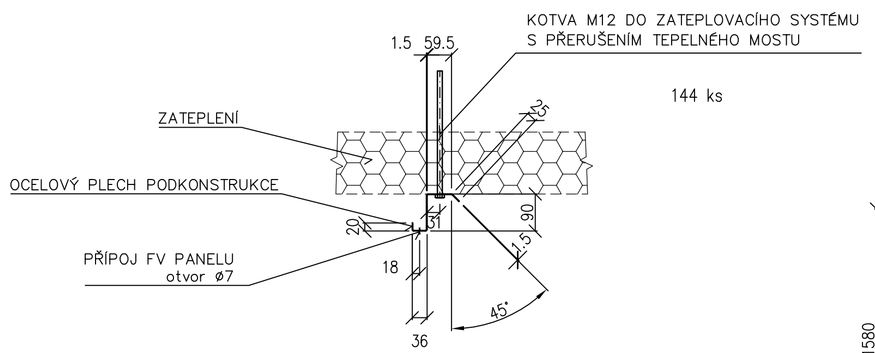

PŘIPOJOVACÍ ROZMĚRY FV PANELU

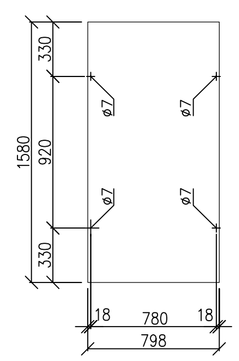

PŘIPOJENÍ FV PANELŮ K PODKONSTRUKCI

- HLINÍKOVÉ RÁMEČKY FV PANELŮ A POZINKOVANÉ Z–PROFILY JE NUTNO VZÁJEMNĚ SEPAROVAT VELKOPLOŠNÝMI PLASTOVÝMI PODLOŽKAMI NAVLEČENÝMI NA PŘIPOJOVACÍCH ŠROUBECH
- DOLNÍ DVOJICE PŘIPOJOVACÍCH ŠROUBŮ FV PANELŮ SE PŘIMĚŘENĚ DOTÁHNE, HORNÍ DVOJICE SE DOTÁHNE POUZE ZLEHKA PRO VYMEZENÍ VŮLE ZA POUŽITÍ SAMOJISTICÍCH MATIC
- HLAVY ŠROUBŮ I MATICE JE NUTNO PODLOŽIT VELKOPLOŠNÝMI PODLOŽKAMI
- VEŠKERÝ SPOJOVACÍ MATERIÁL NEREZOVÝ

ING. MICHAL ZLATUŠKA ARCH
Zerotínova 357
Jaroměřice n.Roj. 675 51
IČO 64336824
DIČ CZ6903045 66
ČKA 03038
tel. 568441100
603218487
e-mail m.zlatuska@quick.cz

Zodpovědný projektant :	ing. Hugo Thiel		Stupeň PD : DPS
Číslo autorizace :	ČKAT 1001111		Datum : leden 2015
Vypracoval :	ing. Pavel Bártl	Pare :	CAD : NEMETSCHEK ALLPLAN FT
Číslo autorizace :			

CENTRUM OBNOVITELNÝCH ZDROJŮ ENERGIE

Objekt :	Střední škola stavební Jihlava		
Oddíl :	D.1.2 STAVEBNĚ KONSTRUKČNÍ ŘEŠENÍ		
Investor :	VYSOČINA Žižkova 57, 587 33 Jihlava		Měřítko : 1:50
Místo stavby :	SŠS Jihlava, Žižkova 1939/20 586 01 Jihlava		Formát :
			Zakázkové číslo 01/01/2015
Obsah :	Ocelová podkonstrukce pro vynesení FV panelů na fasádě	Číslo výkresu :	D.1.2.3.2
Kraj :	Vysočina	Zástupce Investora :	