PŘÍSEKA - ROZVODNÁ SÍŤ

- KLADEČSKÝ PLÁN, ČÁST 1
- příloha D.9.2.1.

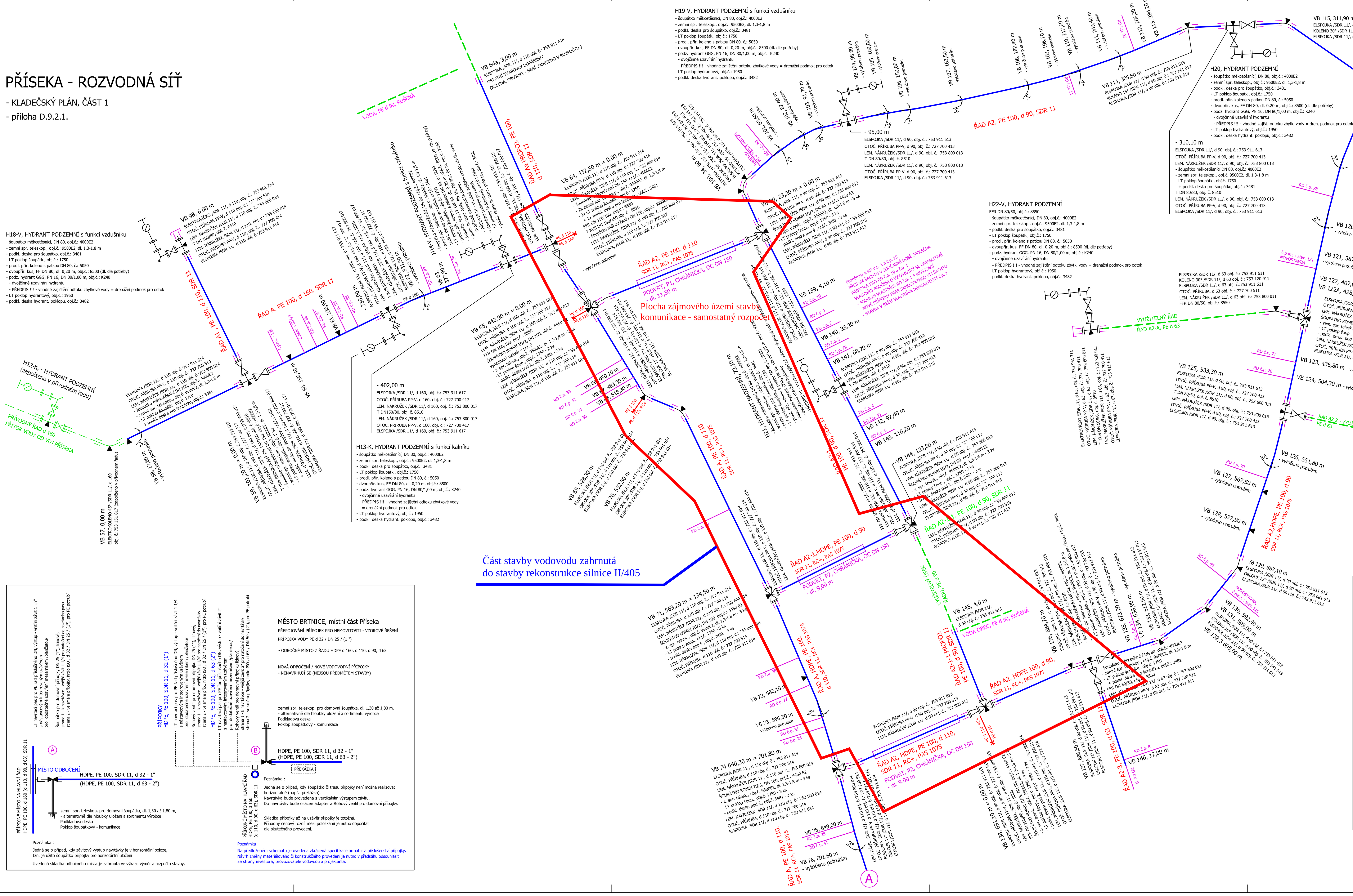

ULOŽENÍ POTRUBÍ V CHRÁNIČCE

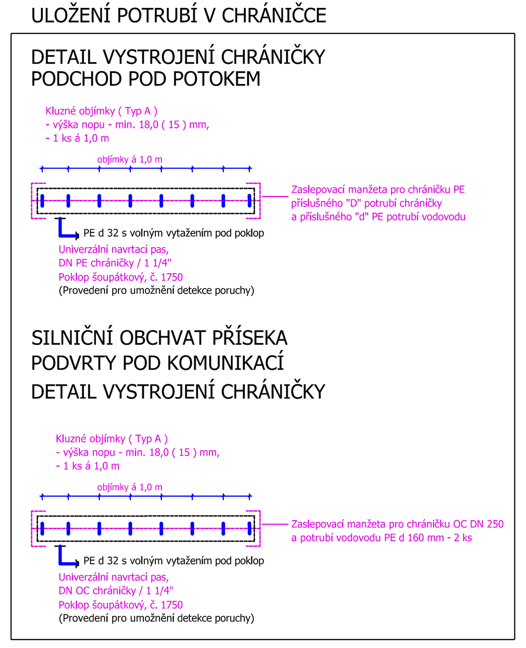

Poznámka :
Nevylučuje se / Předpokládá se výstavba úseků vodovodu společně s úseky výhledové kanalizace.

Při dosažení tohodto stavu nebude křížení komunikace KSUS podvrty /protlaky/, ale překopy komunikace.
V takovém případě bude chránička a související komponenty vypuštěny.

OZNAČNÍK LOMU - VYZNAČENÍ TRASY A OBJEKTŮ NA ŘADU

VZOROVÉ ŘEŠENÍ

- PŘÍSTUP K ARMATURÁM BUDE PO SEJMUTÍ ZÁKRYTOVÉ DESKY

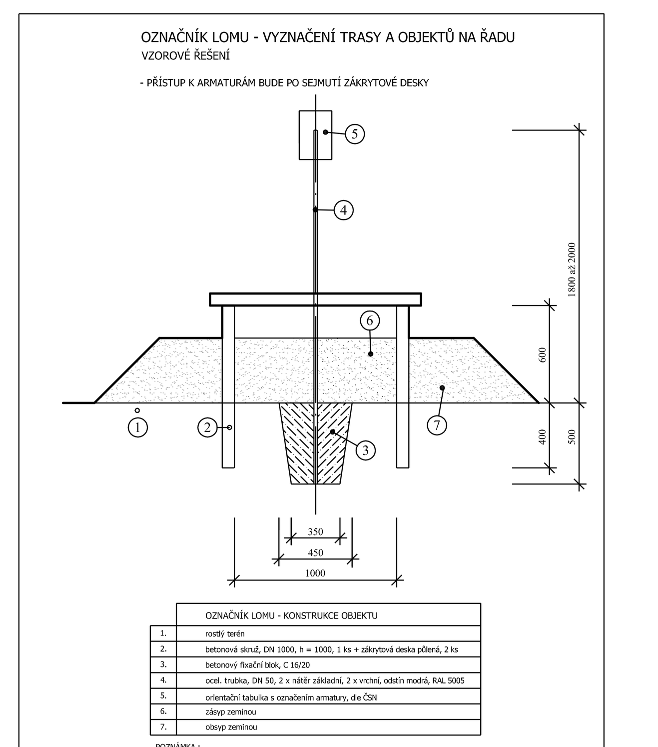

	OZNAČNÍK LOMU - KONSTRUKCE OBJEKTU
1.	rostlý terén
2.	betonová skruž, DN 1000, h = 1000, 1 ks + zákrytová deska půlená, 2 ks
3.	betonový fixační blok, C 16/20
4.	ocel. trubka, DN 50, 2 x nátěr základní, 2 x vrchní, odstín modrá, RAL 5005
5.	orientační tabulka s označením armatury, dle ČSN
6.	zásyp zeminou
7.	obsyp zeminou

POZNÁMKA :
Označník lomu / trasy / armatury bude umístěn ve vyznačených místech na trase řadu.
- jedná se zejména o podchody vodoteče a šoupátkové uzly s nemožností označení armatur tabulkami umístěnými na oplocení nebo zdech

SO 090 - ROZVODNÁ SÍŤ - ZÁKLADNÍ CHARAKTERISTIKA

ŘAD A
HDPE, PE 100, d 160 (160/14,6 mm), SDR 11, DÉLKA 443,00 m
HDPE, PE 100, d 110 (110/10,0 mm), SDR 11, DÉLKA 85,50 m
HDPE, PE 100, d 110 (110/10,0 mm), SDR 11, RC+, PAS 1075, DÉLKA 210,00 m
HDPE, PE 100, d 90 (90/8,2 mm), SDR 11, RC+, PAS 1075, DÉLKA 38,50 m
HDPE, PE 100, d 90 (90/8,2 mm), SDR 11, DÉLKA 261,00 m

ŘAD Aa, PROPOJ
HDPE, PE 100, d 110 (110/10,0 mm), SDR 11, DÉLKA 3,00 m

ŘAD A1
HDPE, PE 100, d 110 (110/10,0 mm), SDR 11, DÉLKA 6,00 m

ŘAD A2
HDPE, PE 100, d 110 (110/10,0 mm), SDR 11, RC+, PAS 1075, DÉLKA 23,50 m
HDPE, PE 100, d 90 (90/8,2 mm), SDR 11, DÉLKA 292,00 m
HDPE, PE 100, d 90 (90/8,2 mm), SDR 11, RC+, PAS 1075, DÉLKA 375,60 m
HDPE, PE 100, d 110 (110/10,0 mm), SDR 11, RC+, PAS 1075 DÉLKA 12,90 m

ŘAD A2 - 1
HDPE, PE 100, d 90 (90/8,2 mm), SDR 11, DÉLKA 123,50 m
HDPE, PE 100, d 110 (110/10,0 mm), SDR 11, RC+, PAS 1075, DÉLKA 11,50 m

ŘAD A2 - 1 - 1
HDPE, PE 100, d 90 (90/8,2 mm), SDR 11, DÉLKA 4,00 m

ŘAD A2 - 3
HDPE, PE 100, d 63 (63/5,8 mm), SDR 11, DÉLKA 10,00 m

ŘAD A3
HDPE, PE 100, d 110 (110/10,0 mm), SDR 11, RC+, PAS 1075, DÉLKA 213,50 m
HDPE, PE 100, d 90 (90/8,2 mm), SDR 11, DÉLKA 234,50 m

ŘAD A3 - 1
HDPE, PE 100, d 63 (63/5,8 mm), SDR 11, RC+, PAS 1075, DÉLKA 8,00 m

ŘAD A4
HDPE, PE 100, d 63 (63/5,8 mm), SDR 11, DÉLKA 66,50 m

ZOBRAZENÍ KOMBI ARMATUR
POLOHA UZÁVĚRŮ - dle značení výrobce

= KOMBINOVANÉ ŠOUPÁTKO III
- počet uzávěrů 3, poloha 3, 9, 12

= KOMBINOVANÉ ŠOUPÁTKO III
- počet uzávěrů 2, poloha 3, 9
- poloha 12 - bez uzávěru

ZÁKLADNÍ CHARAKTERISTIKA TRUBNÍHO MATERIÁLU

A) ZÁKLADNÍ CHARAKTERISTIKA POTRUBÍ HDPE, PE 100, d 160, d 110, d 90, d 75, d 63, SDR 11, RCn, PAS 1075

Obecný popis : Dvouvrstvé potrubí z materiálu PE 100 RC certifikované dle PAS 1075.
Výrobce : Nepředepisuje se.
Užité průměry : d 160 (160/14,6 mm), d 110 (110/10 mm), d 90 mm (90/8,2 mm), d 75 (75/6,8 mm), d 63 (63/5,8 mm), SDR 11, RC, PAS 1075
Místa užití : - více exponovaná místa, komunikace vyšší třídy či významu, místa hůře přístupná pro opravy
- řady, resp. místa s požadavky na vyšší životnost trubního vedení a důraz na bezpečnost a spolehlivost provozu
- viz.: Situace, Podélné profily, Kladečská schemata, Situace, Textové části
SDR (poměr d/t) SDR 11 - (navrženo s ohledem na lokalitu pro sílu stěny potrubí nikoli z důvodu tlakových poměrů)
Tlaková řada : PN 16
Materiál potrubí : PE 100 RCn
- VNITŘNÍ VRSTVA : PE 100 RC+, barva černá
- VNĚJŠÍ OCHRANNÁ VRSTVA : PE 100 RC+, barva modrá

VNITŘNÍ I VNĚJŠÍ VRSTVA JE VYROBENA Z MATERIÁLU PE 100 RCn, VYROBENÉHO ZE SPECIÁLNÍHO LEHKÉHO STABILNÍHO POLYETHYLENU N 6000, tzv. RC = "Resistance to Crack" = "odolnost vůči trhlinám".

Výroba a značení potrubí : EN 12201, EN 1555
Certifikace : PAS 1075
Lomy na potrubí : platné pro profily d 160 až d 90 mm, SDR 11, RCn
< 10° Vytočení potrubím v poloměru min. 20xD při 20°C, min. 35xD při 10°C
> 10° Užity budou univerzální oblouky z materiálu PE 100 RC.

VYMEZENÍ UŽITÍ POTRUBÍ - REKAPITULACE :
- HLUBOKO ULOŽENÉ ŘADY, POŽADAVEK ZVÝŠENÉ ŽIVOTNOSTI - SVODNÉ ŘADY, SVODNÝ ŘAD č.1 a č.2
- ŘADY NAMÁHANÉ HYDRODYNAMICKÝM ZATÍŽENÍM, POŽADAVEK ZVÝŠENÉ ŽIVOTNOSTI - VÝTLAKY, VÝTLAK č.1 a č.2
- ŘADY POD KOMUNIKACEMI KSUS A KOMUNIKACEMI VYŠŠÍ TŘÍDY - PŘÍVODNÝ ŘAD - ÚSEK POD OBCHVATEM PŘÍSEKY
- ROZVODNÁ SÍŤ - VYBRANÉ ÚSEKY ŘADŮ POD KOMUNIKACEMI KSUS A V EXPONOVANÝCH MÍSTECH SPOTŘEBIŠTĚ
- NÁVRH MATERIÁLU JEDNOTLIVÝCH ŘADŮ JE ZŘEJMÝ ZE SOUVISEJÍCÍCH VÝKRESOVÝCH PŘÍLOH
- SITUACE, PODÉLNÉ PROFILY, KLADEČSKÁ SCHEMATA, TEXTOVÉ ČÁSTI, apod.

B) ZÁKLADNÍ CHARAKTERISTIKA POTRUBÍ HDPE, PE 100, d 160, d 110, d 90, d 75, d 63, SDR 11

Obecný popis : Jednovrstvé z materiálu PE 100, soulad s ČSN EN 12201
Výrobce : Nepředepisuje se.
Užité průměry : d 160 (160/14,6 mm), d 110 (110/10 mm), d 90 mm (90/8,2 mm), d 75 (75/6,8 mm), d 63 (63/5,8 mm)

SDR (poměr d/t) SDR 11 - (navrženo s ohledem na lokalitu pro sílu stěny potrubí nikoli z důvodu tlakových poměrů)
Tlaková řada : PN 16
Materiál potrubí : HDPE
Barva potrubí : ČERNÁ S INTEGROVANÝMI MODRÝMI PRUHY
Soulad potrubí a tvarovek : ČSN EN 12201, ČSN EN 1555
Certifikace trub : -
Lomy na potrubí : platné pro profily d 160 až d 90 mm, SDR 11
< 10° Vytočení potrubím v poloměru min. 20xD při 20°C, min. 35xD při 10°C
> 10° Užity budou univerzální oblouky z materiálu PE 100

VYMEZENÍ UŽITÍ POTRUBÍ :
MÍSTNÍ OBSLUŽNÉ A ÚČELOVÉ KOMUNIKACE, MÁLO ZATÍŽENÉ ZPEVNĚNÉ A NEZPEVNĚNÉ PLOCHY

SPOLEČNÉ PRO NAVRŽENÝ TRUBNÍ MATERIÁL

Minimální požadovaná pevnost : MRS 10 MPa
Spojování potrubí : Preferuje se svařování pomocí elektrospojek a elektrotvarovek.
Nevylučuje se svařování "na tupo".
Mechanické spoje u armatur, šoupátkových a hydrantových uzlů.
Předpisy pro dopravu skladování a montáž : Dle konkrétního výrobce, bude doloženo při stavbě
Inspekční certifikát 3.1. dle ČSN EN 10204, včetně výsledků testování ke každé dodávce
Maximální doba expirace materiálu před jeho zabudováním : 1 rok

Požadavek na kvalifikační předpoklad pro svařování potrubí :
Certifikát dle ČSN EN 13 067 - Personál pro svařování plastů
Zkoušky odborné způsobilosti svářečů, Svařovaní spojů z termoplastů

SOULAD MATERIÁLU A KOMPONENTŮ S Vyhláškou 409/2005 Sb.,
o hygienických požadavcích na výrobky přicházející do přímého styku s vodou a na úpravu vody, ve znění pozdějších předpisů

POZNÁMKA :
1) Dokumentace je zpracována do mapového podkladu Microstation, zhotovitel Progeo Jihlava spol. s.r.o.
2) Zhotovitel stavby zajistí geodetické osazení fixních výškových bodů, které budou platné pro celou stavbu, a ze kterých budou prováděny kontroly dosažených nivelet jednotlivých úseků.
3) Veškeré práce provádět dle platných norem a technologických postupů při dodržování ustanovení legislativy k BOZP.
4) Veškeré práce provádět při dodržení ustanovení uvedených v textech a výkresech dokumentace v souladu s povolením, vyjádřením dotčených účastníků a orgánů státní správy.
5) Veškeré práce provádět po realizaci předepsaných průzkumů, na základě jejich výsledků a učiněných dohod zapsaných do deníku stavby.
6) Před stavbou inženýrských sítí bude investorem předáno vytyčení hranic pozemků určených ke stavbě IS. Cílem je předejití uložení IS na jiné pozemky než na pozemky ke stavbě určené.
7) Zemní práce provádět po předchozím protokolárním směrovém a hloubkovém vytyčení sítí všech správců. Při zničení nebo poškození vytyčovacích znaků či fixních bodů, je povinností zhotovitele vytyčení opakovat.
8) Veškeré změny navrhované investorem nebo dodavatelem stavby musí být v předstihu projednány s projektantem. Jedná se zejména o užité trasy, materiál, komponenty, světlost a spády trubn. vedení, zařízení, vybavení, apod. Změny techn. řešení oproti PD provedené zhotovitelem stavby bez souhlasu projektanta se považují za změny provedené svévolně.
9) Při nejasnostech v době stavby, resp. při zjištění ve vazbě k techn. řešení, je nutné přizvat projektanta k posouzení stavu, resp. pro upřesnění postupu prací.
8) Při nasondování jiných nivelet nebo při nutnosti provedení vodovodu v jiných spádech, než které jsou uvedeny v PD, bude přizván projektant pro upřesnění požadované kapacity řadu či umístění kalosvodů a vzdušníků.
10) Návrh technického řešení a specifikace materiálů je uveden v samostatných přílohách dokumentace.
11) Veškeré práce a postupy provádět za účelem dosažení běžné kvality a funkčnosti díla obvyklé pro daný charakter stavby. Vše může být dopřesněno v Zadávacích podmínkách zadavatele, příp. ve Smlouvě o dílo mezi zadavatelem a zhotovitelem.

PŘEDPIS :
12) TDI koordinuje a organizuje geodetické vytyčování hranic pozemků, případně jejich vybraných geodetických bodů. Jedná se o pozemky a jejich hranice v nejednoznačné poloze vůči navrhované stavbě. Cílem je uložení stavby na pozemky ke stavbě určené a projednané a vyloučit uložení IS na pozemky jiné.
13) Před zahájením prací nebo jejich úseků se předepisuje provést doplňující průzkumy. = sondy v místech předpokládaných překážek (sítě s neznámou hloubkou uložení, apod.)

paré č.:

Poznámka :
!!! Před zahájením zemních prací zajistí investor stavby směrové a hloubkové vytyčení stávajících inženýrských sítí. Vytyčení inženýrských sítí provedou příslušní správci IS. !!!

Kreslil	Vypracoval	Odpovědný projektant	
ACAD	Ing. Vladimír KLIČKA	Ing. Vladimír KLIČKA	
Investor: Město Brtnice, náměstí Svobody 379, 588 32 Brtnice		Okres: JIHLAVA	
Název akce: MĚSTO BRTNICE, MÍSTNÍ ČÁST PŘÍSEKA, REKONSTRUKCE VODOVODU, REKONSTRUKCE A ROZŠÍŘENÍ ROZVODNÉ SÍTĚ			tel.: 567322600, 603243494
		Datum	01/2016
		Číslo zakázky	08/2015
		Stupeň	DpPS
SO 090 KLADEČSKÉ SCHÉMA - ČÁST 1		Číslo přílohy	D.9.2.1.