PŮDORYS ZÁKLADŮ M 1 : 25

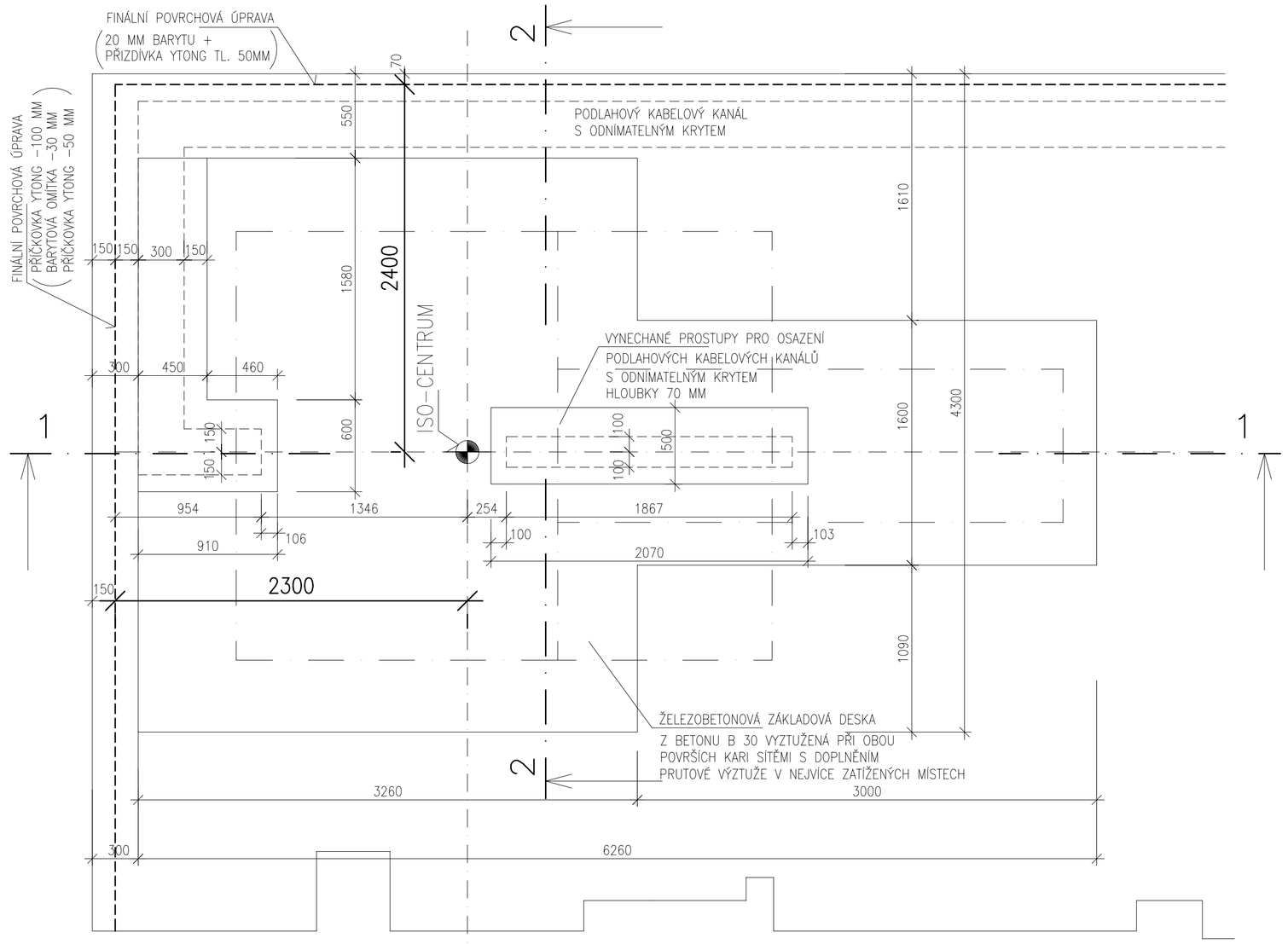

ŘEZ 2–2

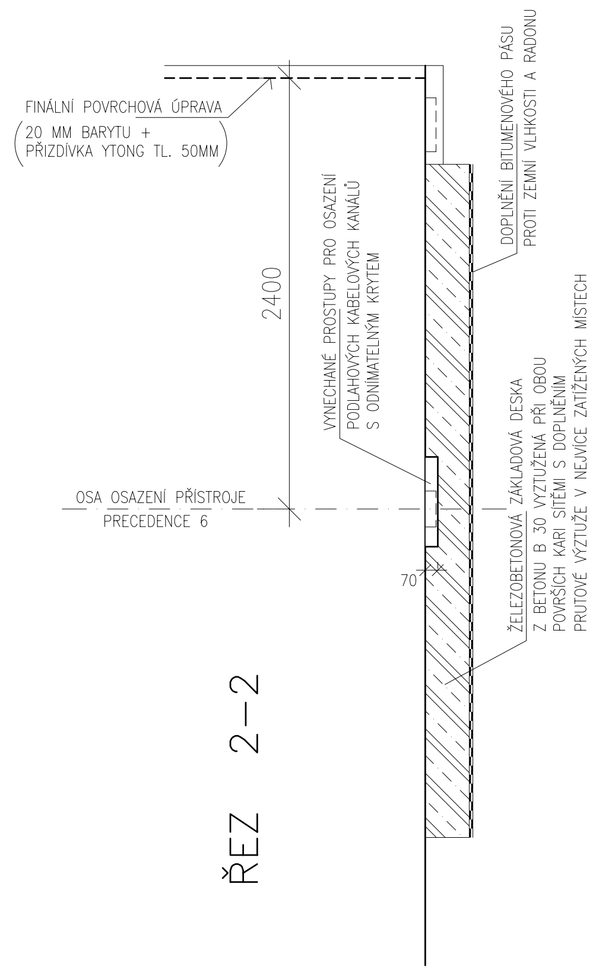

VÝKRES VÝZTUŽE M 1 : 25

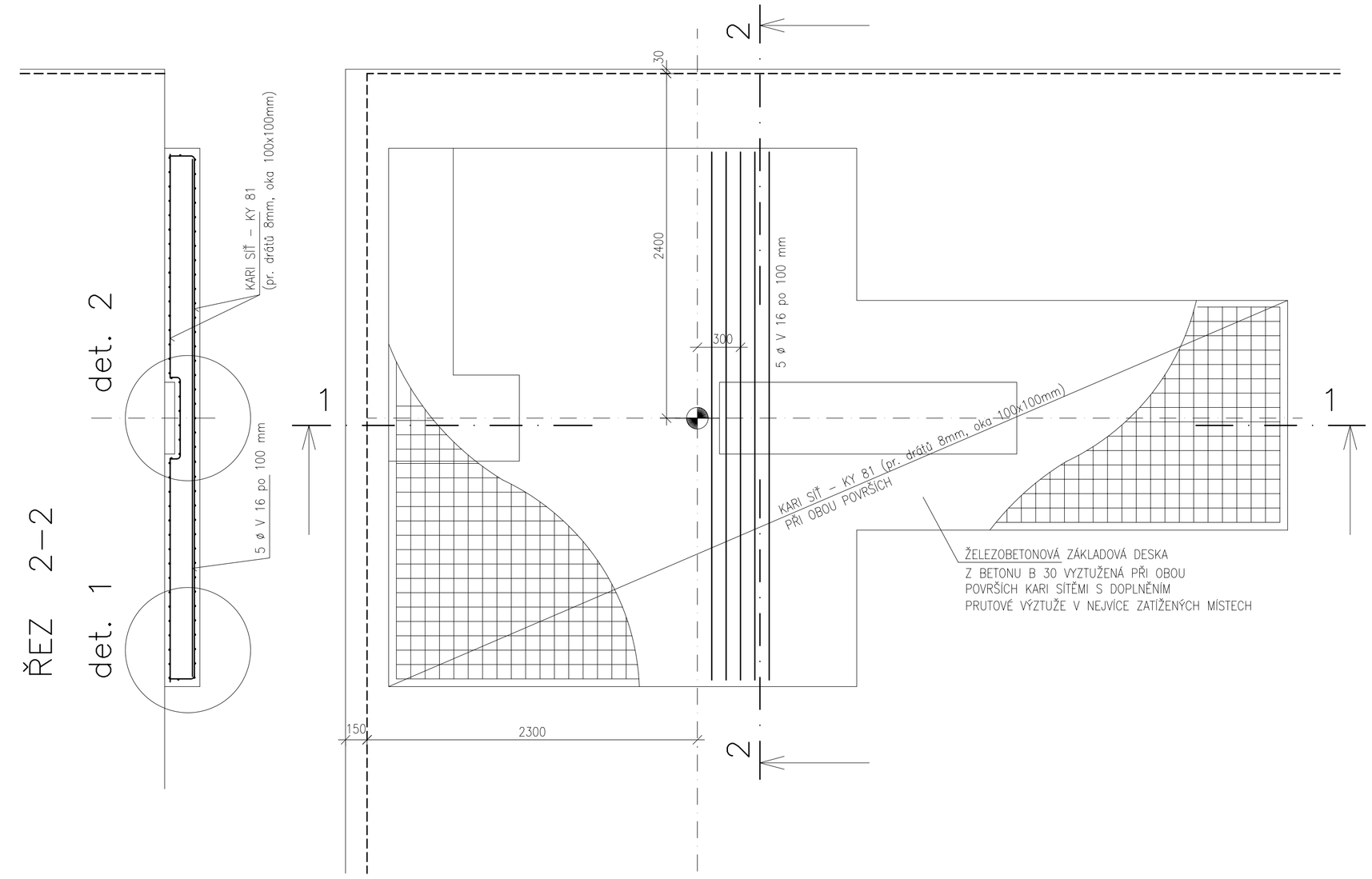

ŘEZ 1–1

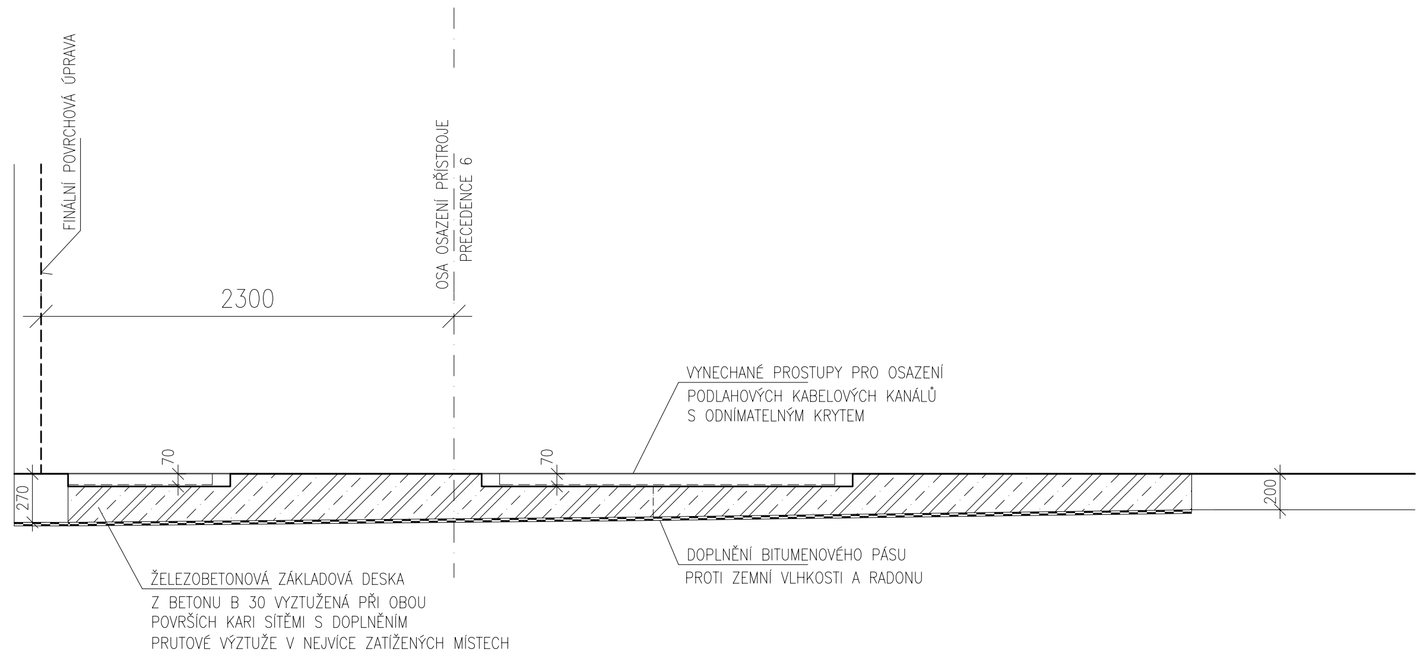

ŘEZ 1–1

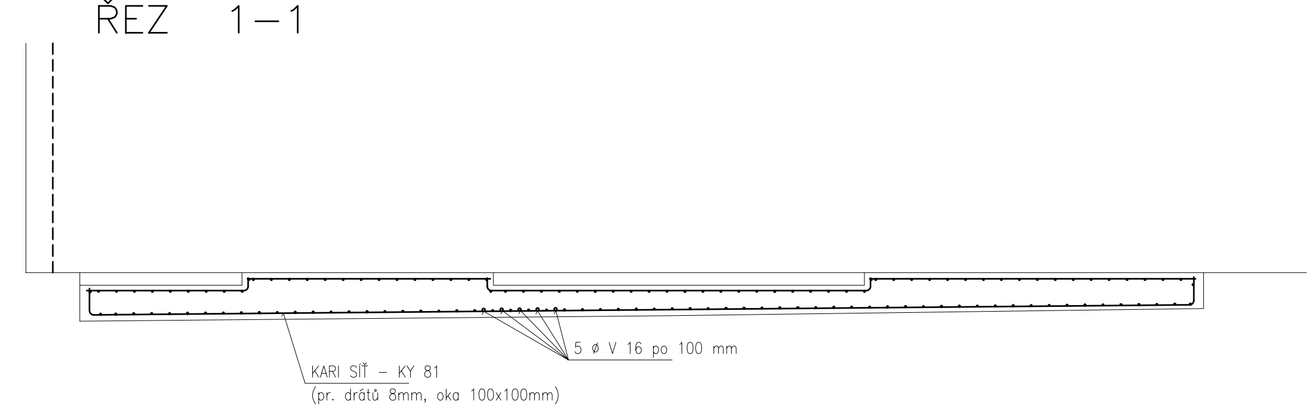

POZNÁMKA:

– VŠECHNY KÓTY JSOU ZÁVISLÉ NA UMÍSTĚNÍ TĚŽIŠTĚ PŘÍSTROJE. PODÉLNÁ OSA BUDE UMÍSTĚNA 2400 MM OD FINÁLNÍ VRSTVY (20 MM BARYTU + PŘIZDÍVKA YTONG 50 MM) OBVODOVÉ STĚNY A 2300 MM OD FINÁLNÍ VRSTVY NOVĚ VYBUDOVANÉ PŘÍČKY KOLMÉ NA STĚNU OBVODOVOU.
– POŽADOVANÁ ROVINNOST PRO PLOCHU ZÁKLADOVÉHO BLOKU I PRO PLOCHU BLÍZKOU A OBSLUŽNOU MUSÍ BÝT PROVEDENA V TOLERANCI 1 MM / 1 M.
– V PODLAZE I V ZÁKLADOVÉM BLOKU BUDOU UMÍSTĚNY PODLAHOVÉ KABELOVÉ KANÁLY S ODNÍMATELNÝMI KRYTY. VRCHNÍ STRANA KANÁLU (ZÁKLOP) BUDE UMÍSTĚNA VE STEJNÉ VÝŠCE JAKO OKOLNÍ PODLAHA A BUDE NA NI POLOŽENO ANTISTATICKÉ PVC.
– PŘÍSTROJ BUDE DO ŽELEZOBETONOVÉ ZÁKLADOVÉ DESKY KOTVEN POMOCÍ CHEMICKÝCH KOTEV.

– VŠECHNY PRÁCE PROVÁDĚT DLE PLATNÝCH ČSN A TECHNOLOGICKÝCH PRAVIDEL ZA DODRŽENÍ BEZPEČNOSTI PRÁCE
– V PŘÍPADĚ NEJASNOSTI ČI NEPŘEDVÍDANÝCH OKOLNOSTÍ NUTNO PŘIZVAT PROJEKTANTA K POSOUZENÍ RESP. UPŘESNĚNÍ DALŠÍHO POSTUPU PRACÍ PŘI REALIZACI

– JEDNOTLIVÉ MATERIÁLY POUŽÍVAT V SOULADU S TECHNICKÝMI LISTY A NÁVODY VÝROBCE

VÝPIS VÝZTUŽE

PRŮMĚR DRÁTŮ	POČET (KS)	DÉLKA (m) PLOCHA (m^2)	KG
ø V 16 – d. 3,6 m	5 ks	18 m	28,40
KARI SÍŤ – KY 81 (pr. drátů 8mm, oka 100x100mm) 5,0 x 2,15 m	4 ks	43 m^2	343,64
KG CELKEM			372,04 kg

det. 1 M 1 : 10

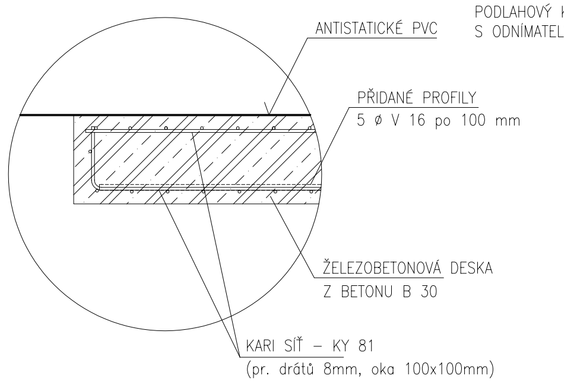

det. 2 M 1 : 10

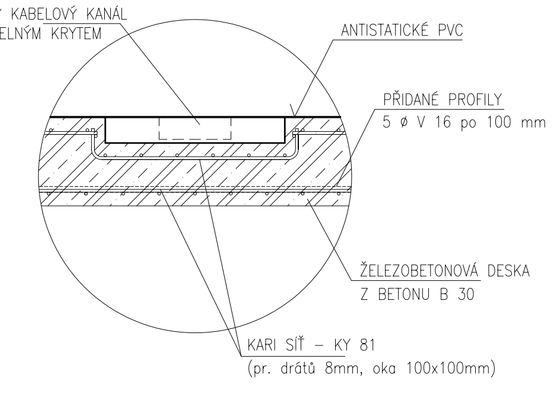

BETON B 30
OCEL 10 425 (øV), SÍŤ 10 505
min. krytí 30 mm

ČÍSLO	DATUM	POPIS ZMĚN	NAVRHL	ODPOVĚDNÝ PROJEKTANT	SCHVÁLIL

OBJEDNATEL: NEMOCNICE HAVL. BROD, Příspěvková organizace, Husova 2624, Havlíčkův Brod 580 01		ZPRACOVATEL ČÁSTI: PROJEKT centrumHB s.r.o., Jahodová 2240, Havlíčkův Brod 580 01		ZPRACOVATEL: PROJEKT centrumHB s.r.o., Jahodová 2240, Havlíčkův Brod 580 01	
STAVEBNÍ ÚŘAD	HAVLÍČKŮV BROD	NAVRHL	ING. SALÍVAR	ODP. PROJEKTANT	ING. DVOŘÁK
KRAJ	VYSOČINA	VYPRACOVAL	ING. SALÍVAR	SCHVÁLIL	VLADIMÍR DVOŘÁK
ČÍSLO PARÉ	OBJEKT: instalace PRECEDENCE 6 systém SPECT/CT Phillips v NEMOCNICI V HAVLÍČKOVĚ BRODĚ			FORMÁT	10x44
				KÓTOVÁNO	mm
				STUPEŇ	STUDIE
	ČÁST: ARCHITEKTONICKO-STAVEBNÍ ŘEŠENÍ			ZAK.ČÍSLO	2007 / 09
				DATUM	03 / 2007

MĚŘÍTKO	OBSAH	ČÍSLO VÝKRESU	REVIZE
1 : 25 1 : 10	ZÁKLAD POD TECHNOLOGICKÉ ZAŘÍZENÍ PRECEDENCE 6	01.03	