ATELIER PENTA v.o.s. • Mrštíkova 12 • 586 01 Jihlava tel: +420 567 312 451-4 • email: penta@penta.ji.cz • www.pentajihlava.cz

Akce: **Nemocnice Nové Město na Moravě**
Rekonstrukce vstupního pavilonu
Dokumentace pro provádění stavby

Investor: **Kraj Vysočina**
Žižkova 57
587 33 Jihlava

Zak. číslo: **A 03 – 19 – P**

D2.51 Lékařská technologie

D2.51-09 Montážní výkresy

Jihlava, březen 2020 *Vypracoval:* **Rudolf Svoboda**

VARIANTA - VÝVODY ZA MYČKOU

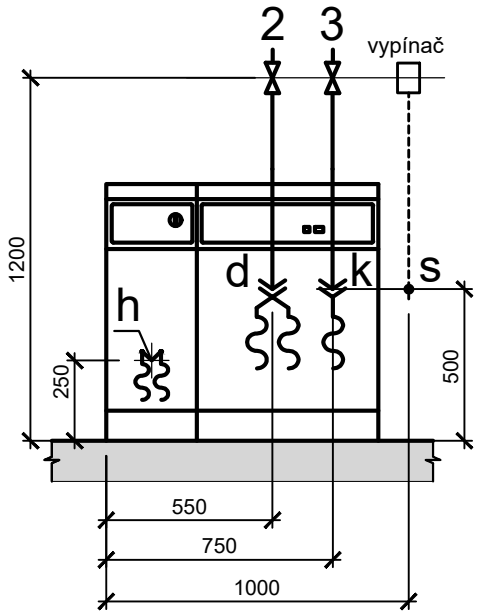

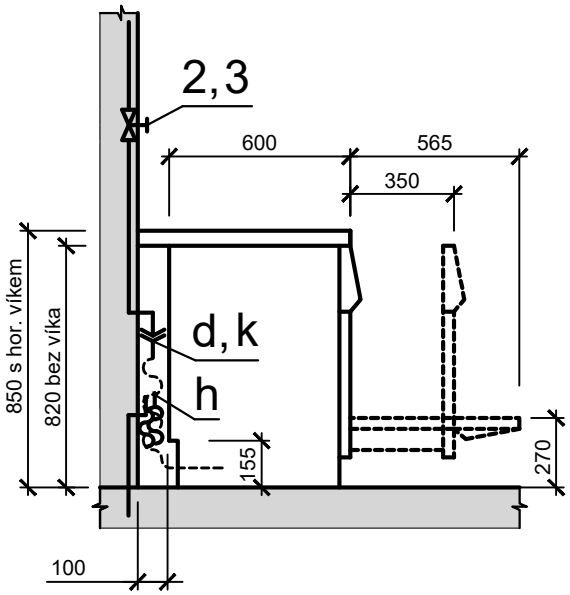

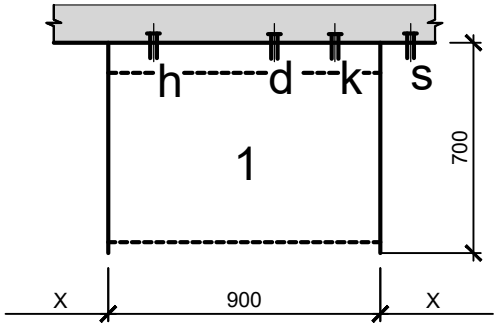

provedení vývodů za myčkou

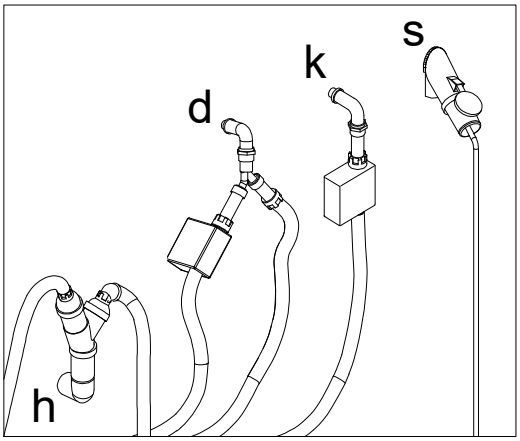

VÝKRES JE POUZE INFORMATIVNÍ (je určen pro jeden z možných typů zařízení)
Kóta "X" je uvedena na hlavním výkrese.

MV	NÁZEV: MYCÍ A DEZINFEKČNÍ AUTOMAT	Č. VÝKRESU: **371114**

MYCÍ A DEZINFEKČNÍ AUTOMAT

POPIS:

Mycí a dezinfekční automat - slouží dle použitého příslušenství k mytí chirurgických nástrojů a dalšího materiálu jako jsou galoše apod. Je opatřen kondenzátorem par.

1 Stroj mycí
2 Ventil 1/2“ průchozí podomítkový pro studenou vodu (3/4“ šroubení, vnější závit)
3 Ventil 1/2“průchozí podomítkový pro tlakovou DEMI nebo destilovanou vodu (3/4“ šroubení, vnější závit)

Přístroj je možno dodat jako podstavný pod pracovní desku - bez horního víka. Tři přípojné hadice délky 1,5 m s 3/4" šroubením jsou součástí dodávky, připojení myčky a kondenzátoru par na studenou vodu je možné pomocí přiloženého "Y" kusu.

INSTALAČNÍ PŘÍVODY:

d Přívod studené vody: hadice 1/2“ se 3/4“ šroubením, vnitřní závit.
Přívod je veden přes průchozí uzavírací ventil. Doporučený tlak vody 2,5 – 10 bar.

h Připojení odpadu přístroje: odpadní hadice z přístroje a kondenzátoru par (obě mají vlastní vypouštěcí čerpadlo) se připojí na jednu odpadní trubku min. DN 50 mm z teplotně odolného materiálu (teplota odpadní vody 93°C) s min. půtokem 50 l/min.
K přístroji jsou dodávány dvě odpadní hadice o průměru 22 mm, délky 2,25 m a příslušné svorky. Tyto hadice nesmí být zkracovány.

k Přívod DEMI / destilované vody: hadice 1/2“ se 3/4“ šroubením, vnitřní závit.
Přívod je veden přes průchozí uzavírací ventil.

s Přívod el. proudu 3N AC 400V/50 Hz kabelem CYSY 5x2,5 mm^2 , koncovky o délce 1,8 m. Příkon 9,7 kW, jištění 3x 16A. Přívod je vedený přes vypínač, umístěný v blízkosti přístroje a zakončený krabicí s vývodkou do vlhka. Vypínač musí mít vzdálenost mezi kontakty min 3 mm na všech kontaktech. Alternativně je možno použít připojení do zásuvky.

POZNÁMKA:

Všechny míry jsou uvedeny v mm od čisté (obložené) zdi nebo podlahy.
Přístroj může být připojen jen na rozvod pitné vody.
Při zabudování pod pracovní desku je vhodné použít montážní sadu „krycí plech“, pokud pracovní deska není odolná proti vodě
Ochranné pospojování vodičem 6 mm^2 Cu. Volný konec vodiče cca 1,5 m.
Vodoinstalace, kanalizace a elektroinstalace musí být provedeny dle platných EN.

Č. VÝKRESU:
371114
list č.2 (ze 2)

nástěnná baterie

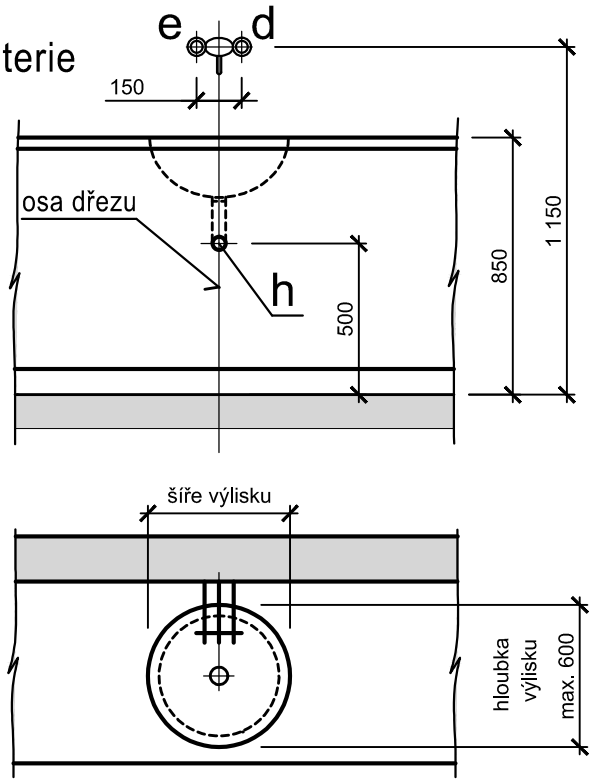

stojánková baterie

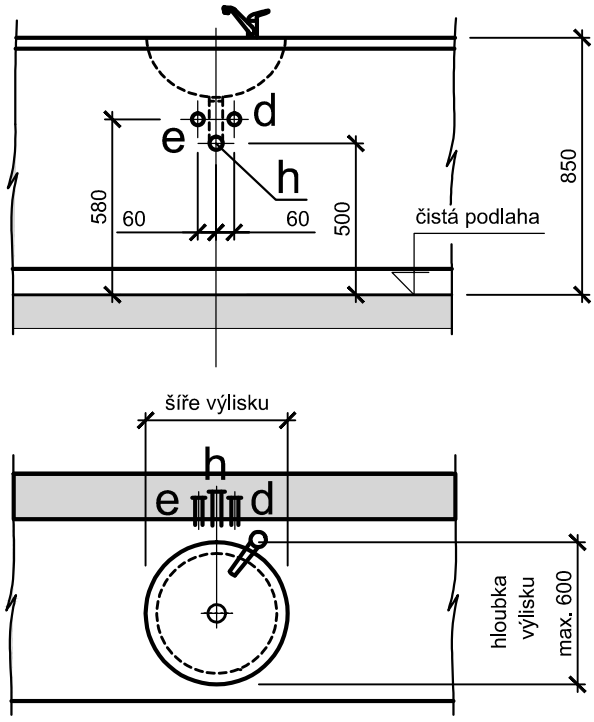

M=1:25

Kóta "X" je uvedena na hlavním výkrese.
Všechny míry jsou uvedeny v mm od čisté (obložené) zdi nebo podlahy.

TMS PRAGUE	NÁZEV: UMYVADLOVÝ DÍL ATYPICKÉ PRACOVNÍ LINKY	Č. VÝKRESU: **42UM** list č. 1 (ze 2) AKTUALIZACE: 2015

DŘEZOVÝ A UMYVADLOVÝ DÍL ATYPICKÉ PRACOVNÍ LINKY

POPIS:

Dřezový a umyvadlový díl se používá v sestavách atypických pracovních linek.

INSTALAČNÍ PŘÍVODY:

d Přívod studené vody ∅ 1/2“ pro dřezovou baterii.

e Přívod t vody ∅ 1/2“ pro dřezovou baterii.

d_1 Přívod t vody ∅ 1/2“, ukončený roháčkem se šroubením.

e_1 Přívod t vody ∅ 1/2“, ukončený roháčkem se šroubením.

h Odpad Js 50 mm.

POZNÁMKA:

Všechny míry jsou uvedeny v mm od čisté (obložené) zdi nebo podlahy.
Kóta “X” je uvedena na hlavním výkrese technologie.
Vodoinstalace i kanalizace musí být provedeny dle platných ČSN.
Dřezovou baterii a odpadní soupravu, není-li dohodnuto jinak, dodá stavba.
Při použití jiného typu baterie se upraví dle potřeby rozteče vývodů teplé a studené vody.

Č. VÝKRESU:
42UM
list č.2 (ze 2)

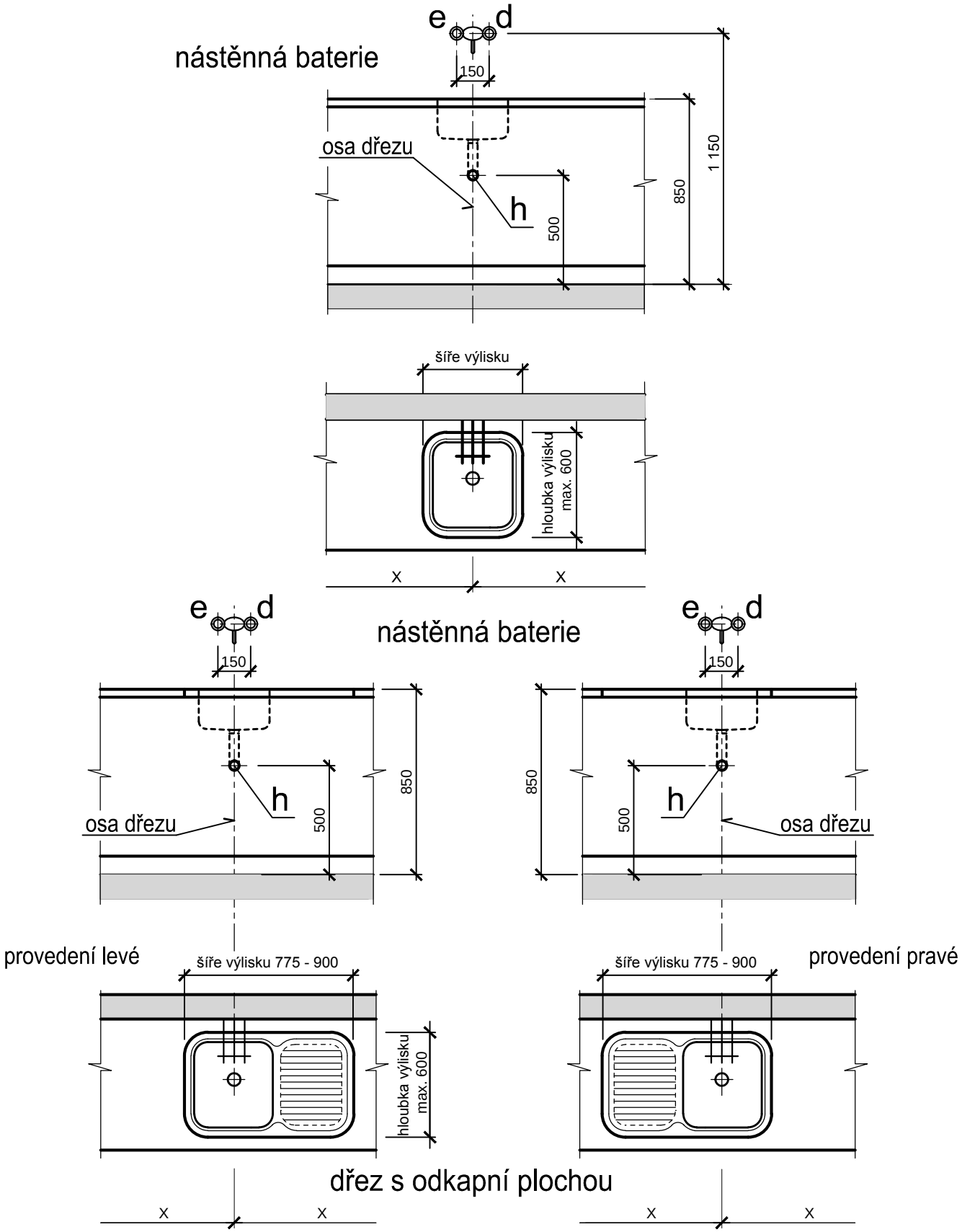

M=1:25

Kóta "X" je uvedena na hlavním výkrese.
Všechny míry jsou uvedeny v mm od čisté (obložené) zdi nebo podlahy.

TMS PRAGUE	NÁZEV: JEDNODŘEZ V SESTAVÁCH ZDRAVOTNICKÉHO NÁBYTKU - NR	Č. VÝKRESU: **42UNI** list č. 1 (ze 3) AKTUALIZACE: 2015

Jednodřez v sestavách zdravotnického nábytku - NR

Skříňka s dřezem je používána jednotlivě i v sestavách kuchyňského nebo zdravotnického nábytku (vč. spodních a horních skříněk).

OZNAČENÍ VÝVODŮ :

d Vývod studené vody ∅ 1/2" ze zdi pro nástěnnou dřezovou baterii G 1/2" - rozteč dle druhu použité baterie.

e Vývod teplé vody ∅ 1/2" ze zdi pro nástěnnou dřezovou baterii G 1/2".

h Odpadní potrubí ze zdi - trubka PVC (novodur) DN 50 mm

POZNÁMKA:

Všechny míry jsou uvedeny v mm od čisté (obložené) zdi nebo podlahy.
Nástěnnou baterii a odpadní soupravu (sifon) není dodávkou technologie ani nábytku.
Vodoinstalace a kanalizace musí být provedeny dle platných EN.

Č. VÝKRESU:
42UNI
list č.2 (ze 2)

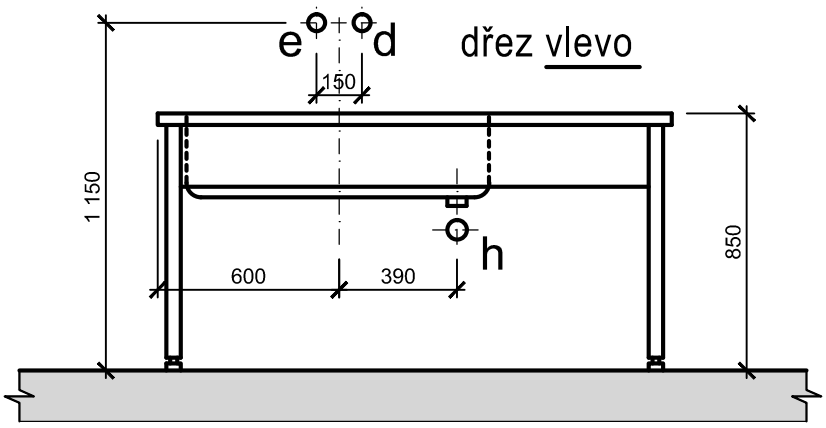

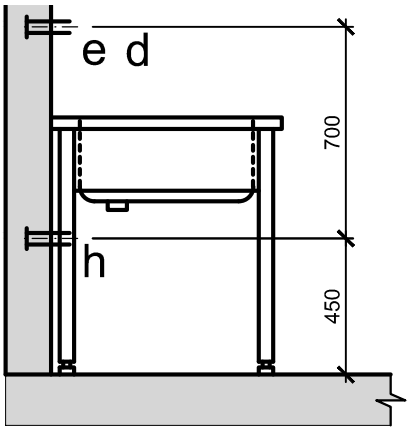

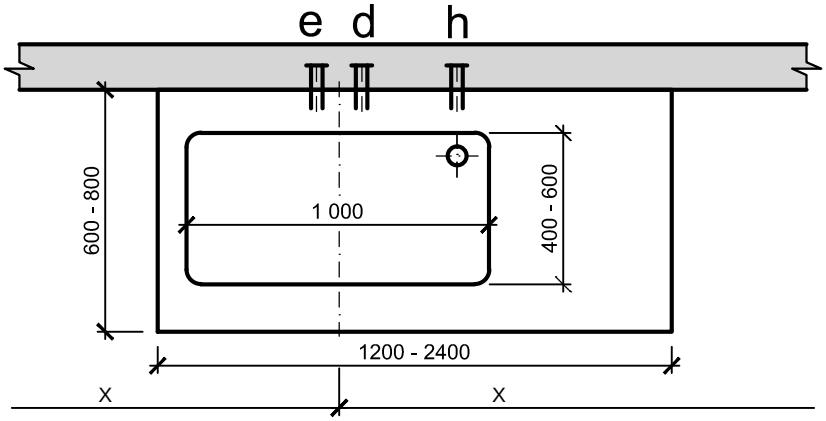

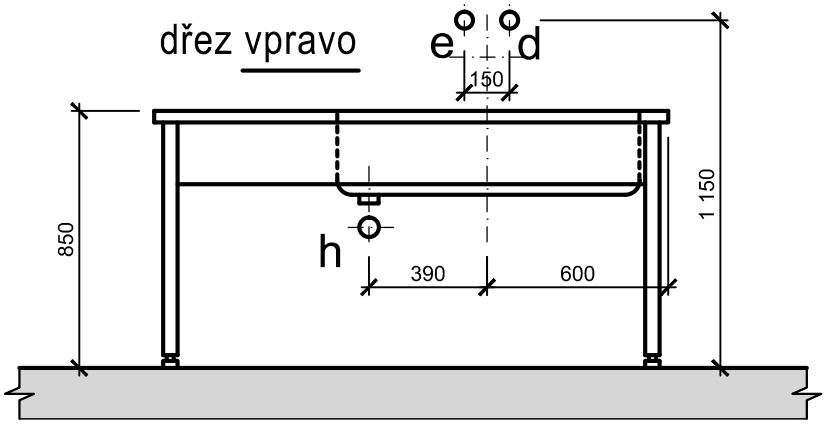

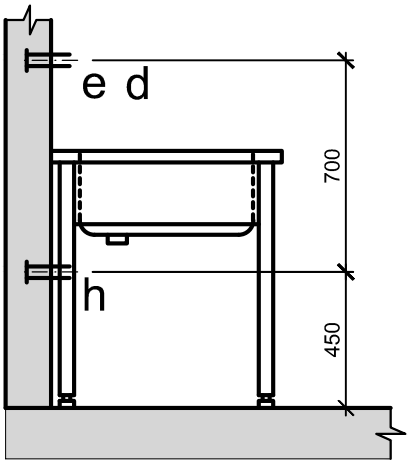

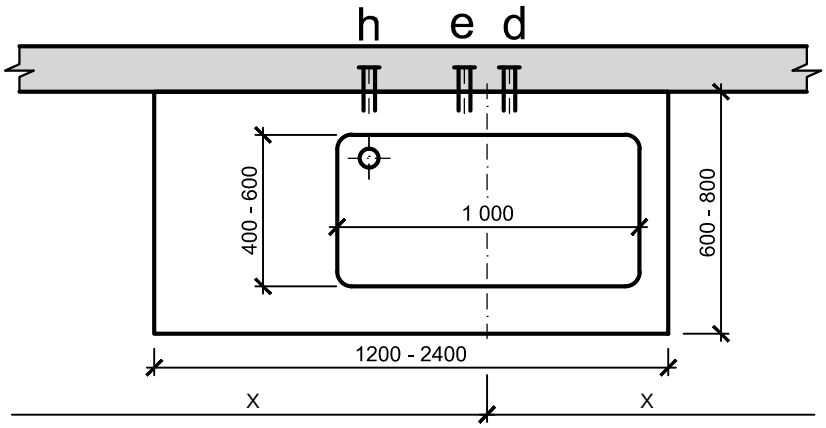

Kóta "X" je uvedena na hlavním výkrese.
Všechny míry jsou uvedeny v mm od čisté (obložené) zdi nebo podlahy.
VÝKRES JE POUZE INFORMATIVNÍ (je určen pro jeden z možných typů zařízení)

M=1:25

TMS PRAGUE	NÁZEV: STŮL MYCÍ - VELKÝ DŘEZ - NR	Č. VÝKRESU: **44VD NR** list č. 1 (ze 2) AKTUALIZACE: 2015

STŮL MYCÍ – VELKÝ DŘEZ - NR

POPIS:

Nerezový mycí dřez je používán pro účely laboratorní a kuchyňské jako mycí jednotka.

OZNAČENÍ VÝVODŮ:

d Vývod studené vody pro dřezovou baterii G 1/2"

e Vývod teplé vody pro dřezovou baterii G 1/2"

h Odpad Js 50 mm. Trubka v úrovni čisté (obložené) zdi. Přesné umístění trubky proveďte dle použitého sifonu.

POZNÁMKA:

Všechny míry jsou uvedeny v mm od čisté (obložené) zdi nebo podlahy.
Kóta “X” je uvedena na hlavním výkrese technologie.
Vodoinstalace i kanalizace musí být provedeny dle platných EN.
Dřezovou baterii a odpadní soupravu, není-li dohodnuto jinak, dodá stavba (nejsou součástí dřezu).
Při použití jiného typu baterie se upraví dle potřeby rozteče vývodů teplé a studené vody.
Vnitřní rozměry dřezu 1000 x 400 x 250 mm u stolů hloubky 600 mm, 1000 x 500 x 250 mm u stolů hloubky 700 a 800 mm.

Č. VÝKRESU:
44VD NR
list č.2 (ze 2)

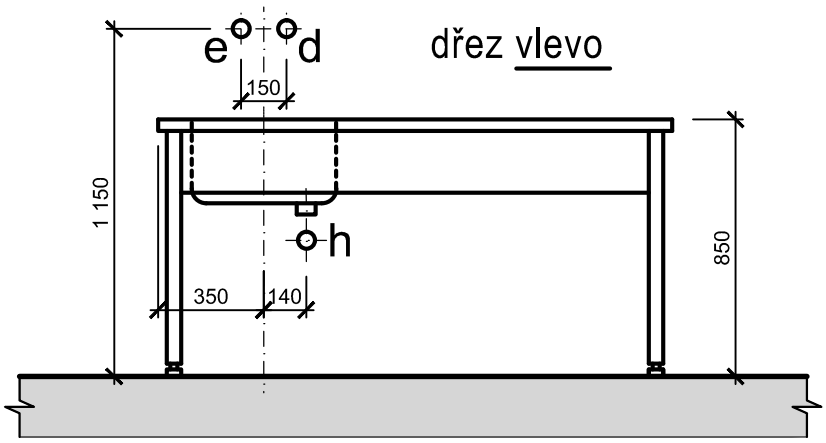

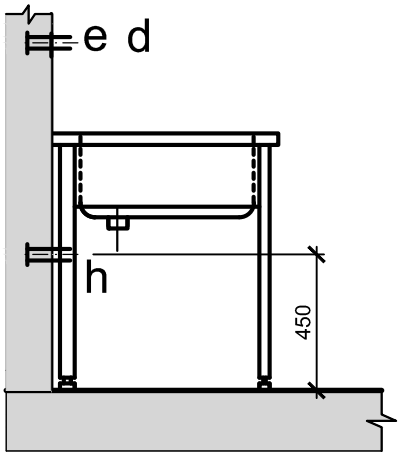

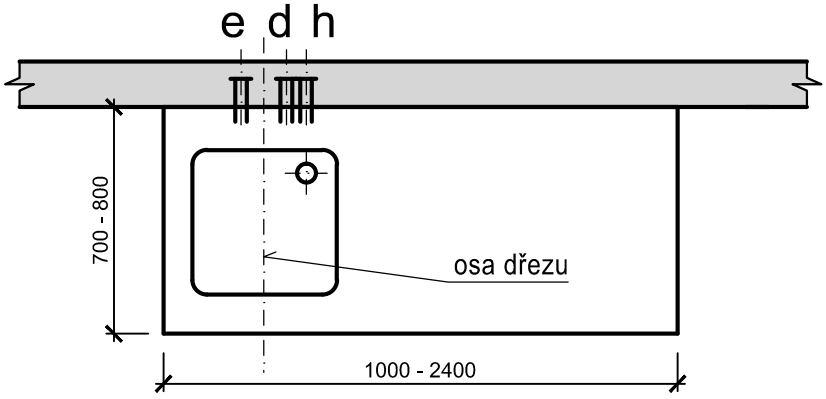

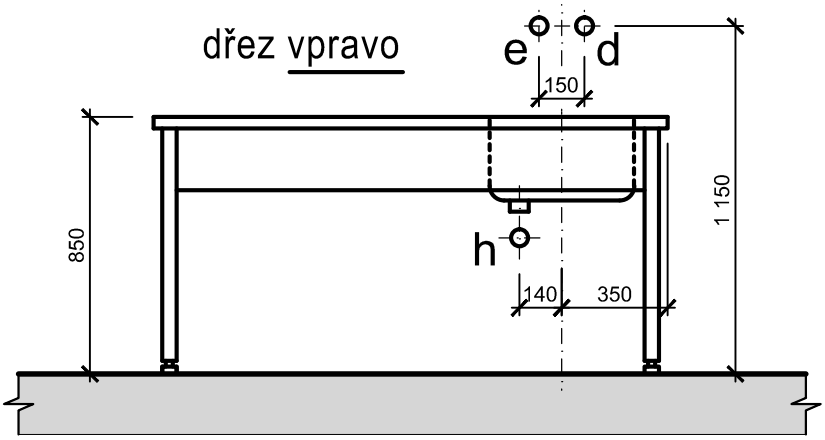

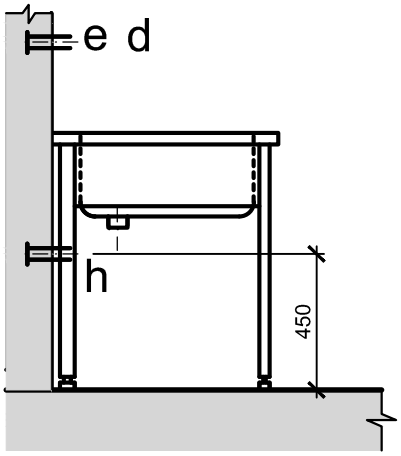

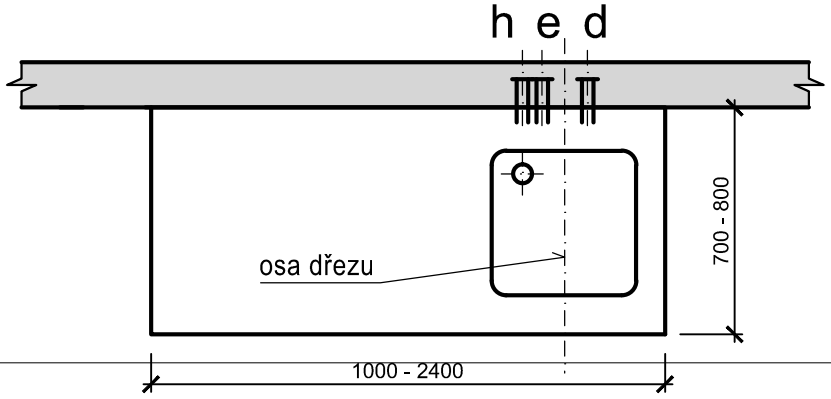

Kóta "X" je uvedena na hlavním výkrese.
Všechny míry jsou uvedeny v mm od čisté (obložené) zdi nebo podlahy.
VÝKRES JE POUZE INFORMATIVNÍ (je určen pro jeden z možných typů zařízení)

M=1:25

TMS PRAGUE	NÁZEV: STŮL MYCÍ - MALÝ DŘEZ - NR	Č. VÝKRESU: **44MD NR** list č. 1 (ze 2) AKTUALIZACE: 2015

STŮL MYCÍ – MALÝ DŘEZ - NR

POPIS:

Nerezový mycí dřez je používán pro účely laboratorní a kuchyňské jako mycí jednotka.

OZNAČENÍ VÝVODŮ:

d Vývod studené vody ∅ 1/2" pro dřezovou baterii

e Vývod teplé vody ∅ 1/2“ pro dřezovou baterii

h Odpad DN 50 mm. Trubka v úrovni čisté (obložené) zdi. Přesné umístění trubky proveďte dle použitého sifonu.

POZNÁMKA:

Všechny míry jsou uvedeny v mm od čisté (obložené) zdi nebo podlahy.
Kóta “X” je uvedena na hlavním výkrese technologie.
Vodoinstalace i kanalizace musí být provedeny dle platných EN.
Dřezovou baterii a odpadní soupravu, není-li dohodnuto jinak, dodá stavba (nejsou součástí dřezu).
Při použití jiného typu baterie se upraví dle potřeby rozteče vývodů teplé a studené vody.
Vnitřní rozměry dřezu 400 x 400 x 250 mm u stolů hloubky 600 mm, 500 x 500 x 250 mm u stolů hloubky 700 a 800 mm.

Č. VÝKRESU:
44MD NR
list č.2 (ze 2)