VÝZTUŽ ZÁKLADŮ RÁMU

PŮDORYS - OP1, U KŘÍDLA 1P 1:25

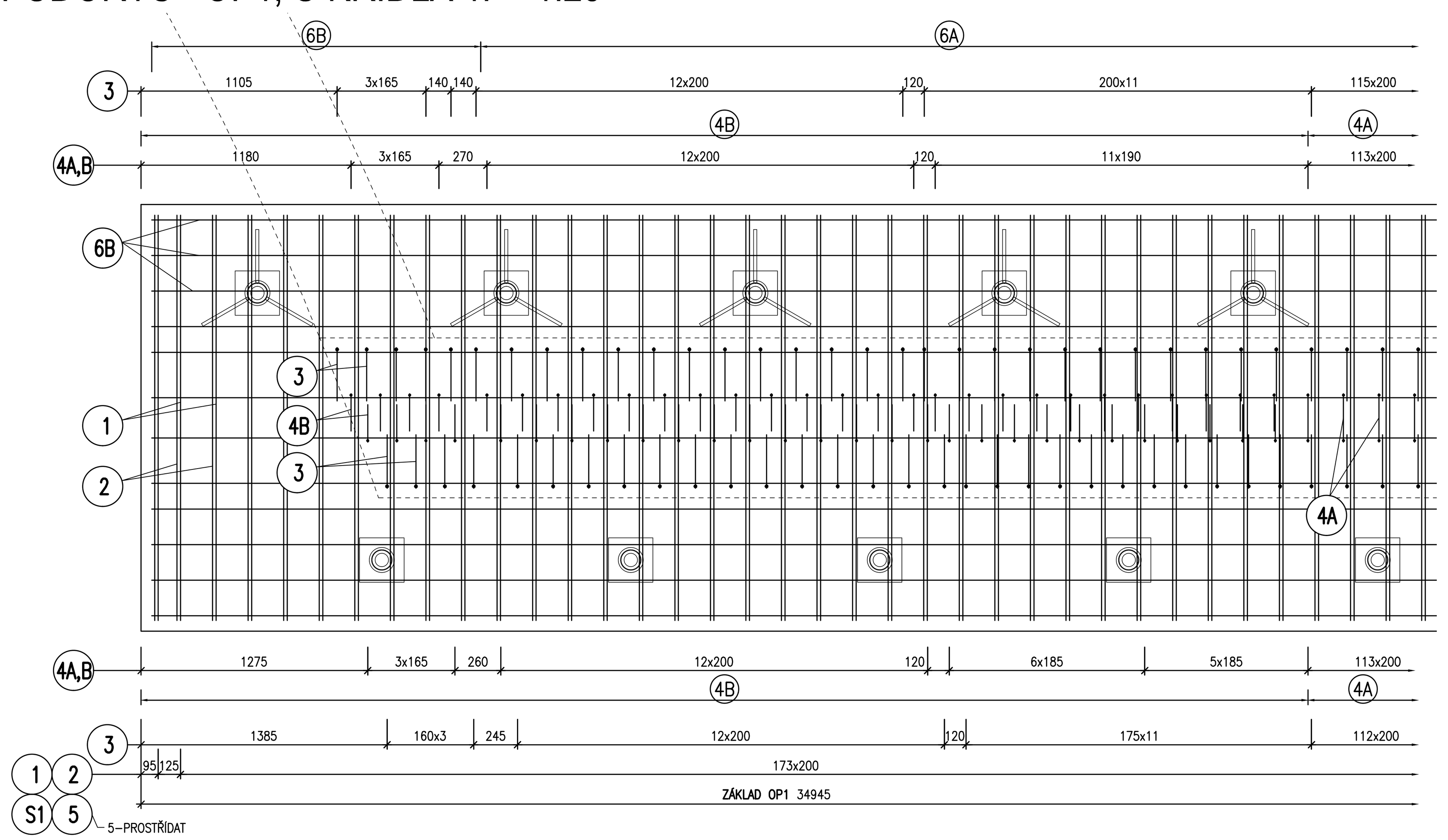

PŮDORYS - OP1, U KŘÍDLA 1L 1:25

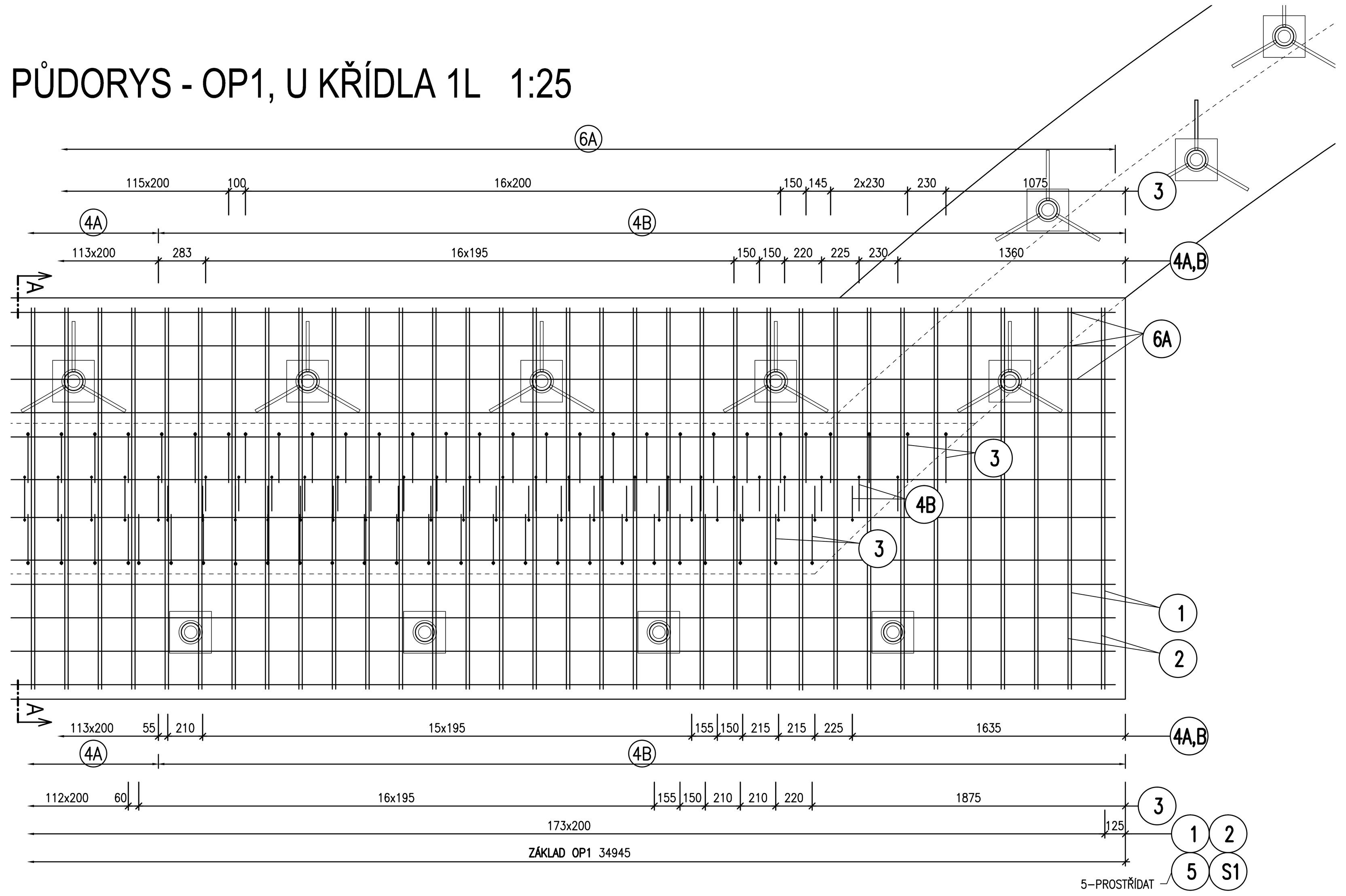

PŘÍČNÝ ŘEZ A-A 1:25

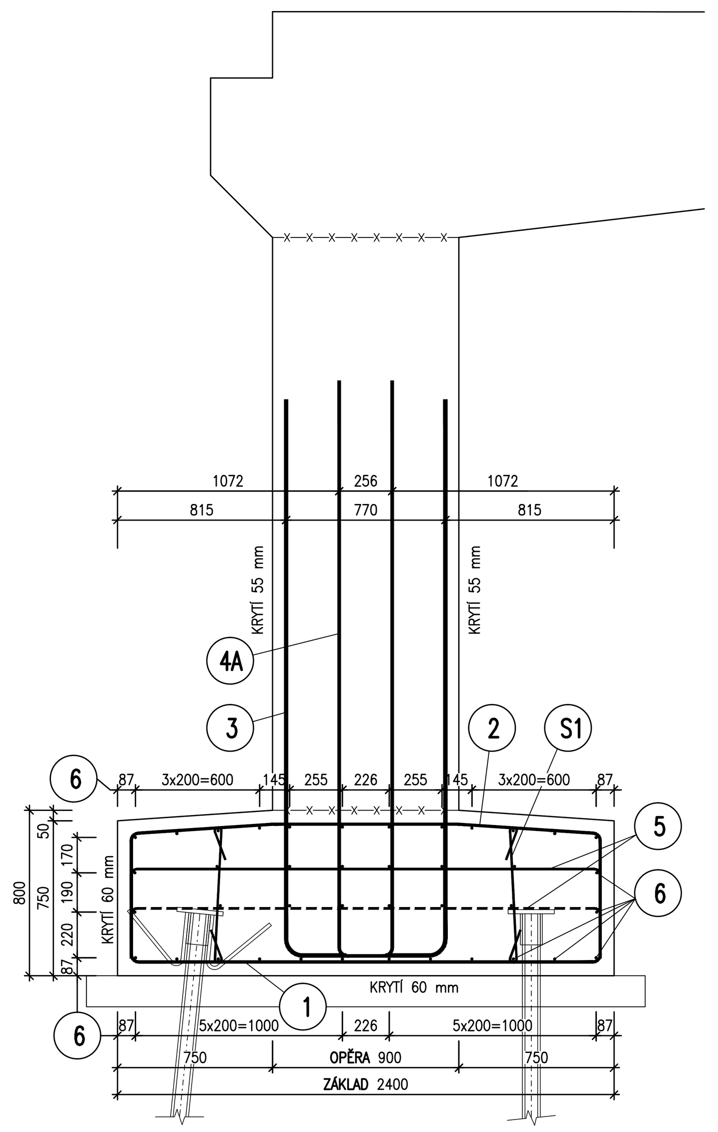

PŘÍČNÝ ŘEZ V MÍSTĚ KŘÍDLA 1:25

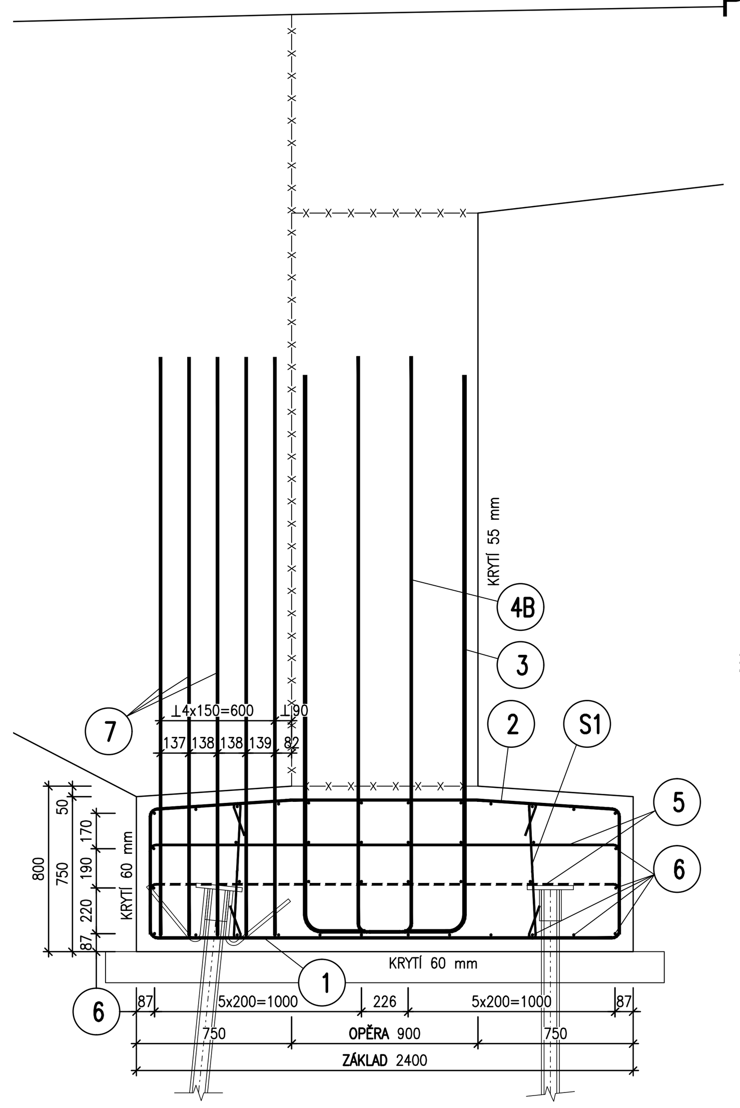

PŘÍČNÝ ŘEZ ZÁKLADEM POD KŘÍDLEM 1L 1:25

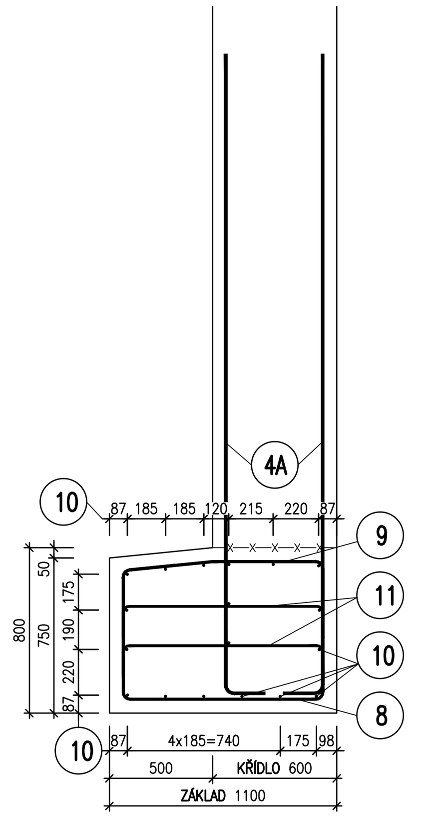

SCHÉMATA USPOŘÁDÁNÍ VÝZTUŽE

ZÁKLAD POD KŘÍDLEM 1L

TYPICKÉ USPOŘÁDÁNÍ V ZÁKLADU POD OPĚRAMI

USPOŘÁDÁNÍ V MÍSTĚ KŘÍDLA

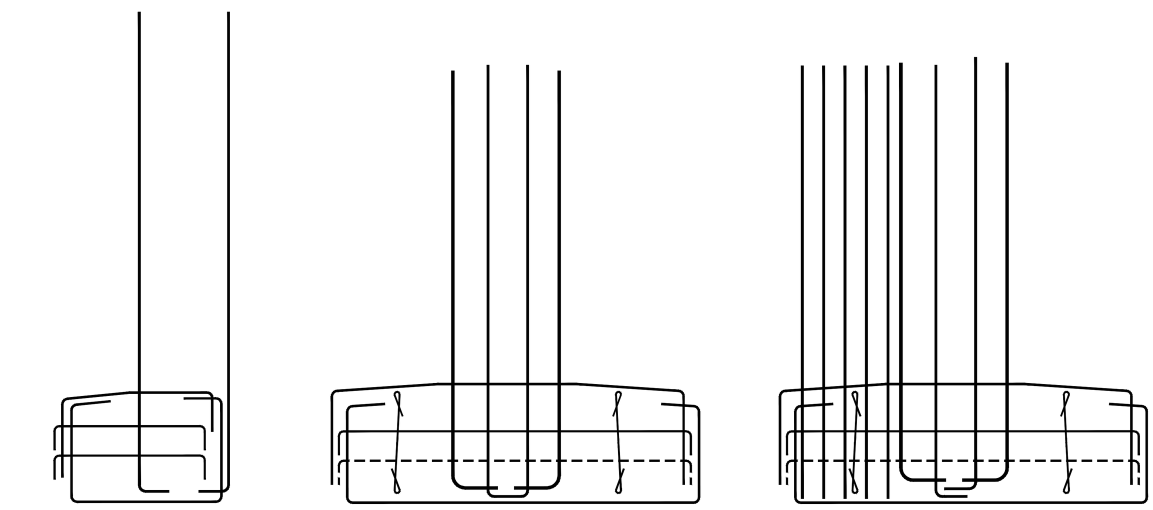

ZÁKLAD POD KŘÍDLEM 1L - ŘEZ B-B

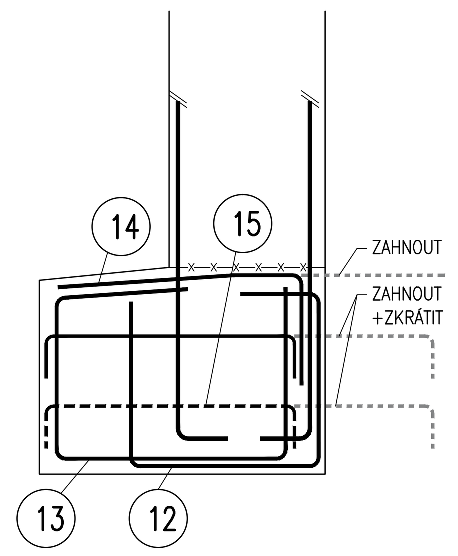

ZÁKLAD POD KŘÍDLEM 1L - ŘEZ C-C

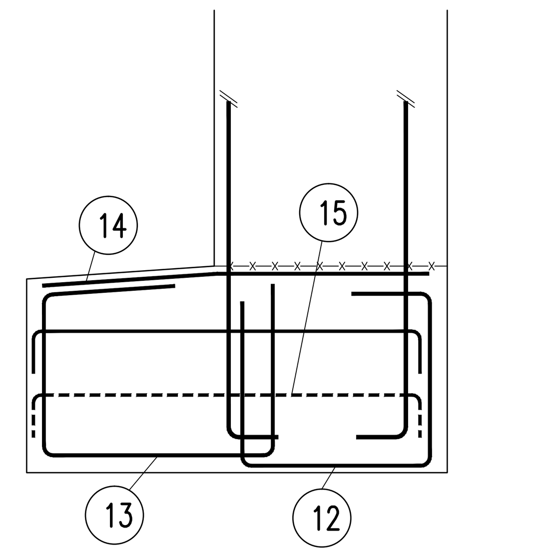

PŮDORYS - OP2, U KŘÍDLA 2P 1:25

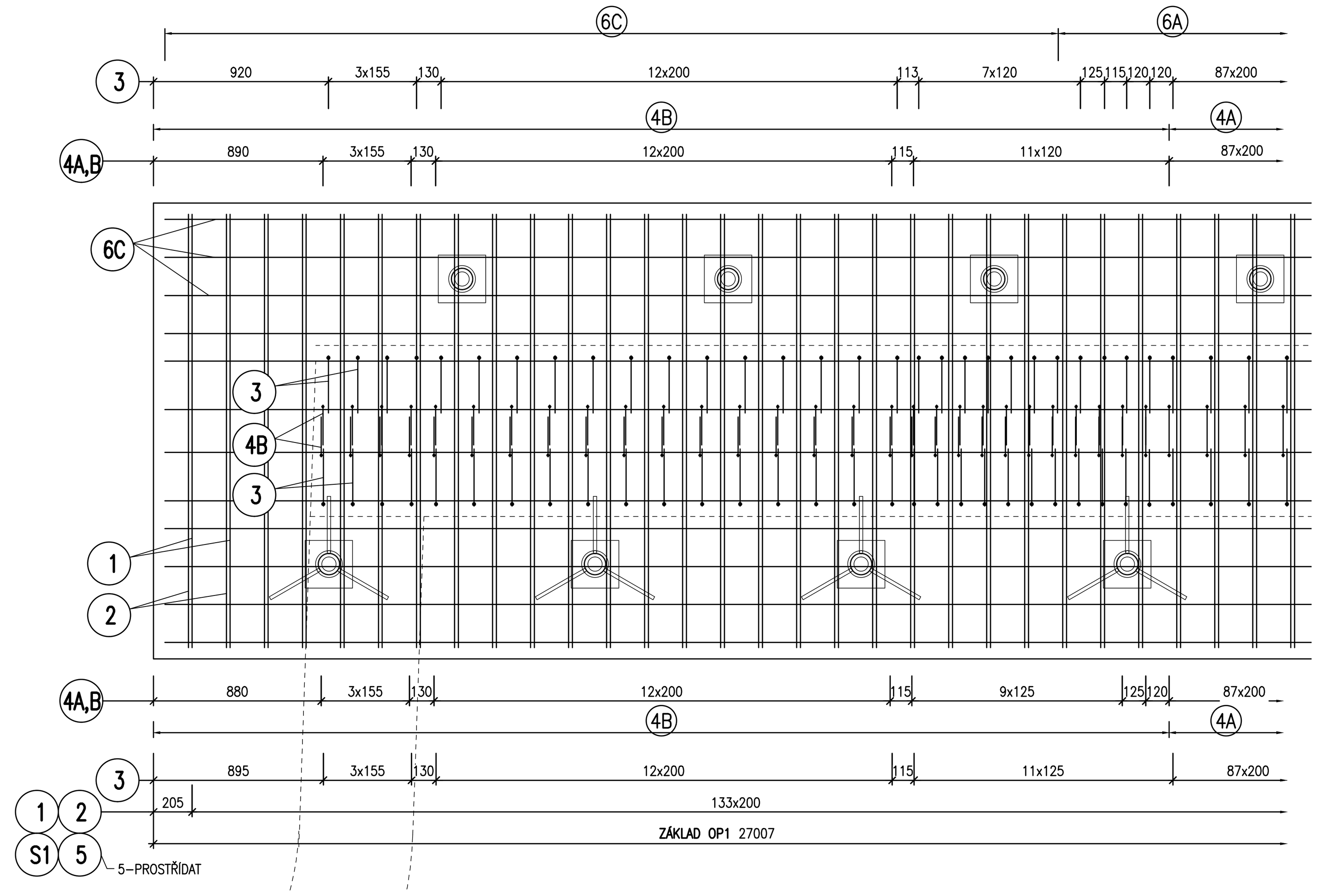

PŮDORYS - OP1, U KŘÍDLA 2L 1:25

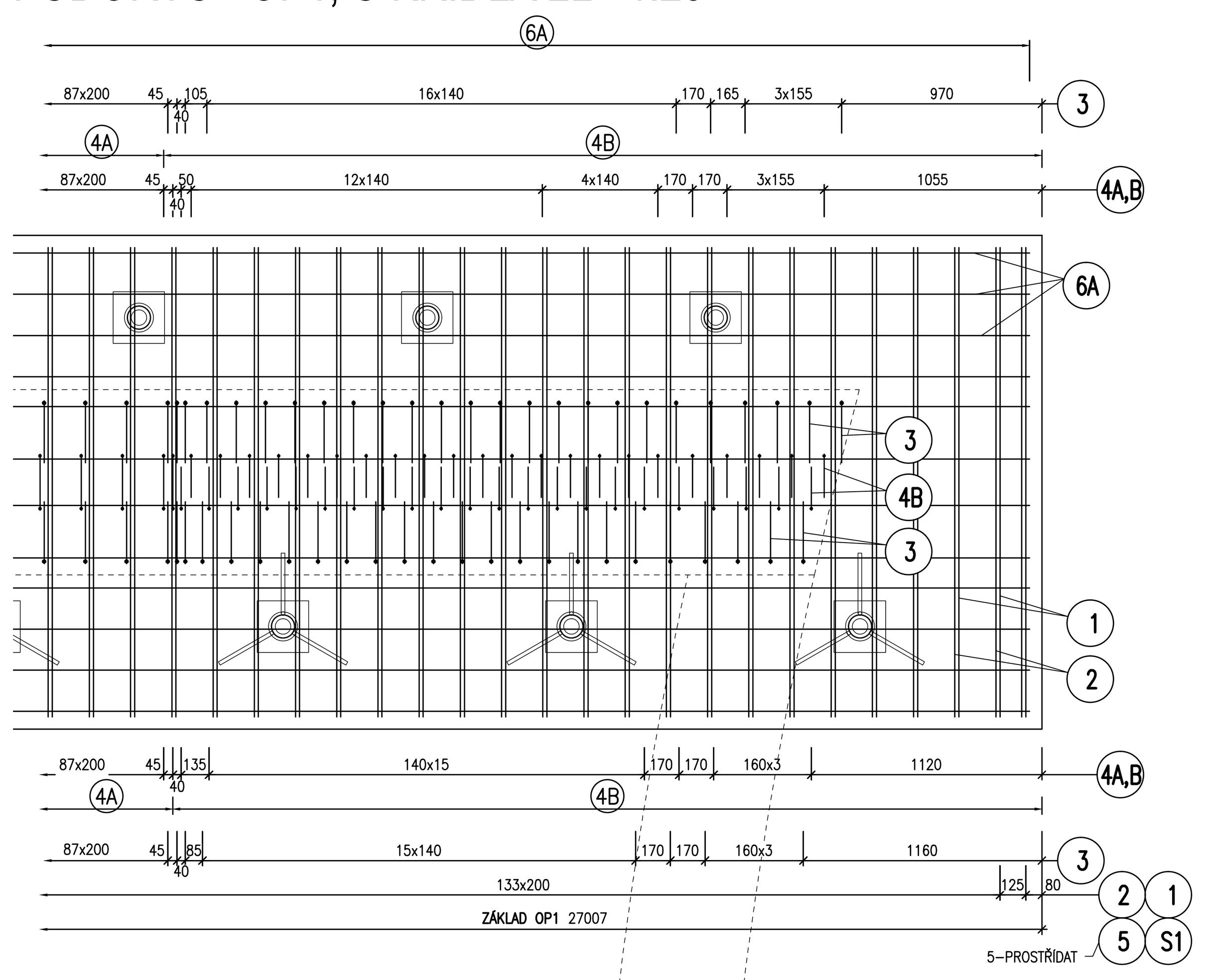

PŮDORYS - OP1, ZÁKLAD POD KŘÍDLEM 1L 1:25

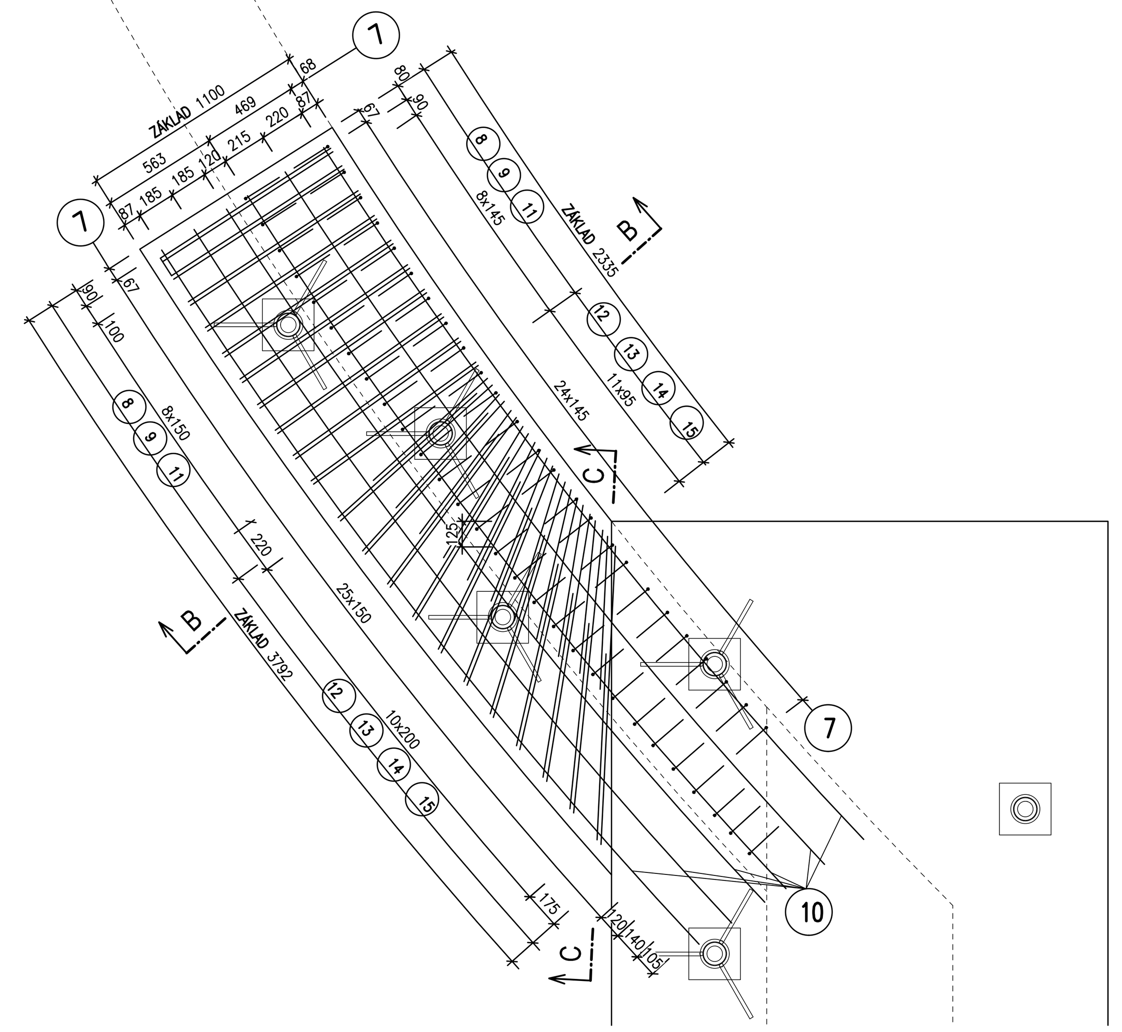

VÝTAH VÝZTUŽE 1:25

VÝZTUŽ JE KÓTOVÁNA K VNĚJŠÍMU OBRYSU

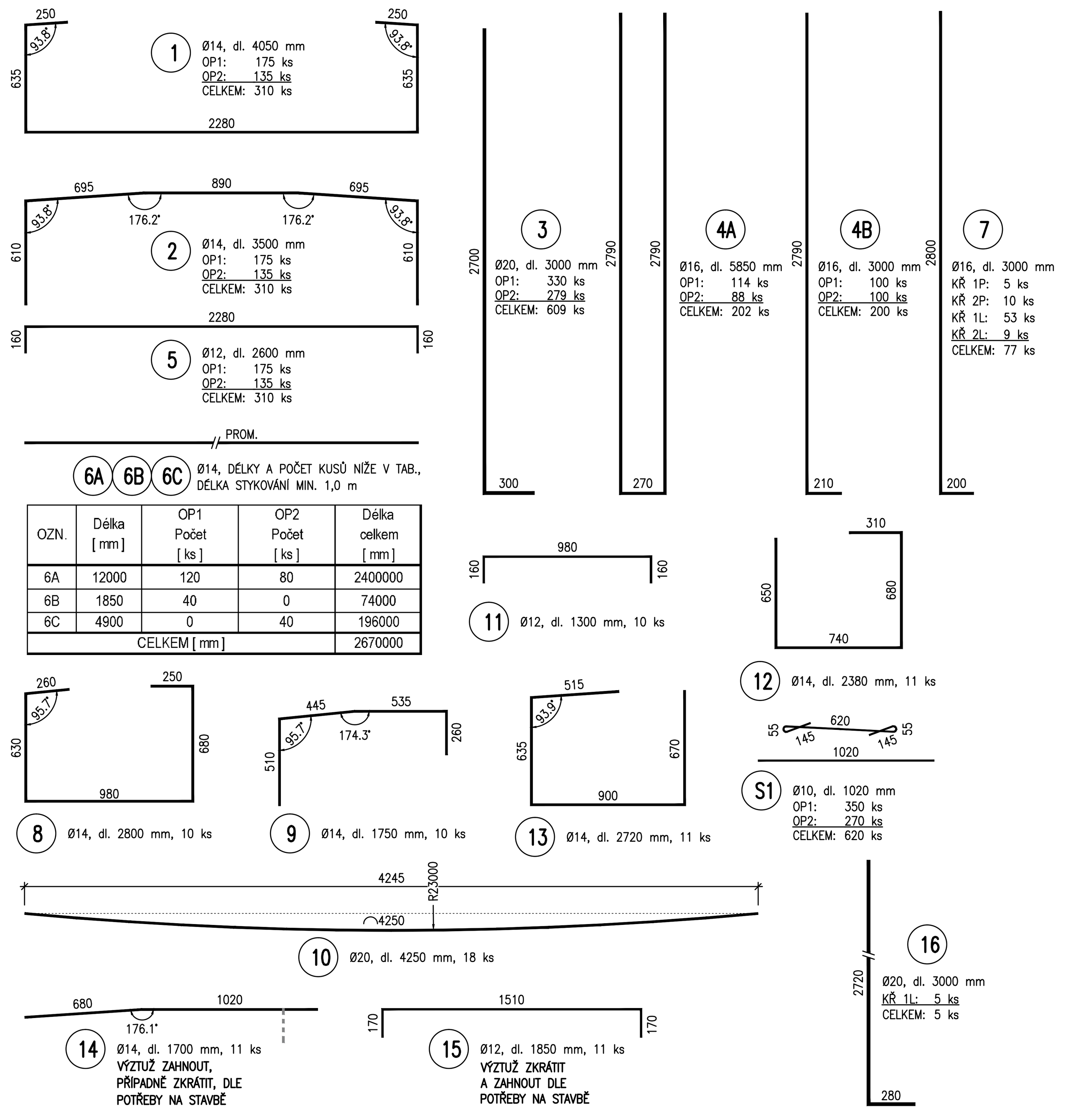

6A 6B 6C Ø14, DÉLKY A POČET KUSŮ NÍŽE V TAB., DÉLKA STYKOVÁNÍ MIN. 1,0 m

OZN.	Délka [mm]	OP1 Počet [ks]	OP2 Počet [ks]	Délka celkem [mm]
6A	12000	120	80	2400000
6B	1850	40	0	74000
6C	4900	0	40	196000
CELKEM [mm]				2670000

VÝZTUŽ VYČNÍVAJÍCÍ DO KŘÍDEL

PŮDORYS - OP1, U KŘÍDLA 1P 1:25

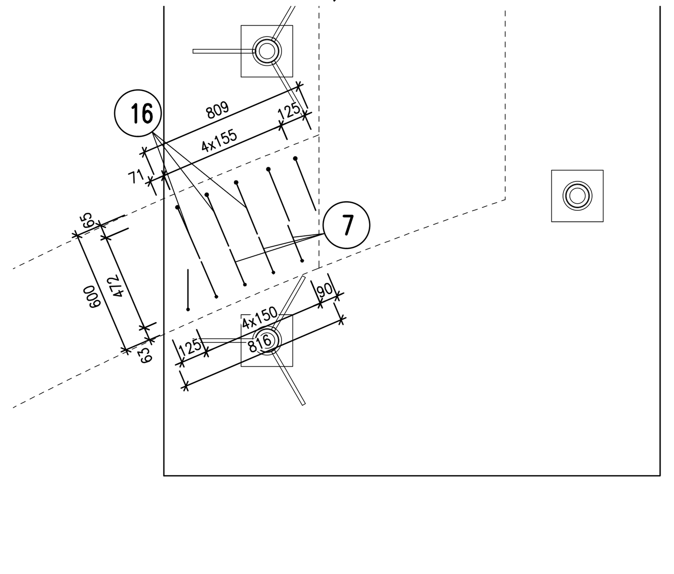

PŮDORYS - OP2, U KŘÍDLA 2P 1:25

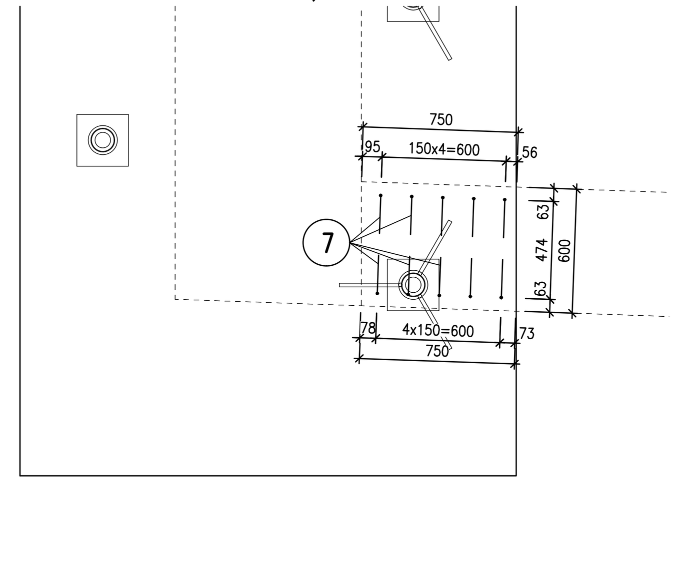

PŮDORYS - OP2, U KŘÍDLA 2L 1:25

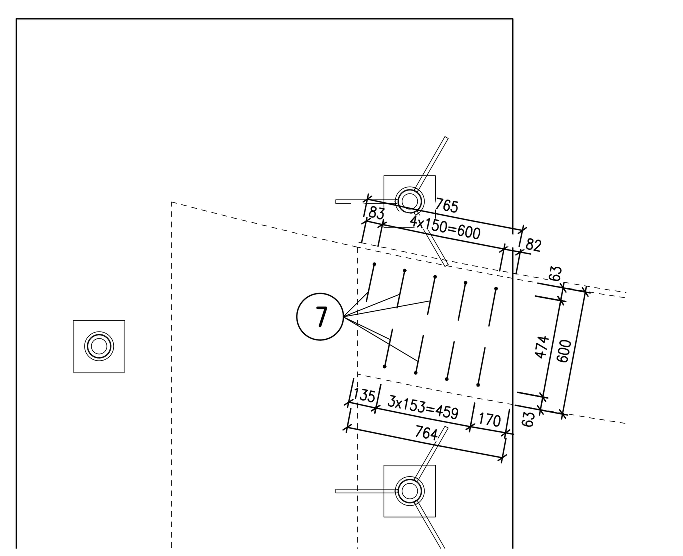

MATERIÁLY

OCEL B 500B

NOMINÁLNÍ KRYTÍ 60 mm

MINIMÁLNÍ KRYTÍ 50 mm

POZNÁMKY

1.) V PŘÍPADĚ KOLIZE VÝZTUŽE S HLAVOU MIKROPILOTY SE VÝZTUŽ ODSUNE.
2.) ÚHEL OHYBŮ VÝZTUŽE JE 90°, NENÍ-LI UVEDENO JINAK.

NEJMENŠÍ PRŮMĚR TRNU d_T PRO OHÝBÁNÍ DLE EN 1992-2

Průměr prutu	
Ø≤16mm	Ø>16mm
4Ø	7Ø

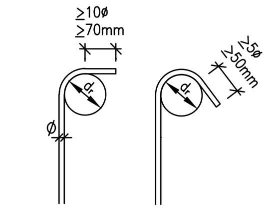

a			
b			
c			
č.	TEXT ZMĚNY - ODŮVODNĚNÍ	DATUM	PODPIS

AKCE
II/150 HAVLÍČKŮV BROD - MOST EV.Č. 150-025

INVESTOR:
KRAJ VYSOČINA
ŽIŽKOVA 57/1882
587 33 JIHLAVA

MĚSTO HAVLÍČKŮV BROD
HAVLÍČKOVO NÁMĚSTÍ 57
580 61 HAVLÍČKŮV BROD 2

ZHOTOVITEL:
IDS - Inženýrské a dopravní stavby Olomouc, a.s.
Albertova 21, 779 00 Olomouc
Inženýrské a dopravní stavby Olomouc a.s.

ZHOTOVITEL DOKUMENTACE:
Hlavní inženýr projektu:
Ing. Martin Řehulka
PROJEKČNÍ KANCELÁŘ PRIS spol. s r. o.
OSOVÁ 20, 625 00 BRNO

SO 201 DSPS

SOUŘAD. SYSTÉM: S-JTSK VÝŠKOVÝ SYSTÉM: Bpv

VEDOUCÍ PROJEKTANT	Ing. Martin ŘEHULKA	
ZODPOVĚDNÝ PROJEKTANT	Ing. Adam RUSSNÁK	
VYPRACOVAL	Ing. Patrik PODŠKUBKA	
KONTROLOVAL	Ing. Jiří ŠRUBAŘ	
KRAJ: VYSOČINA	K.Ú. HAVLÍČKŮV BROD	

PROJEKČNÍ KANCELÁŘ PRIS spol. s r. o.
OSOVÁ 20, 625 00 BRNO

NÁZEV OBJEKTU
II/150 HAVLÍČKŮV BROD
MOST EV.Č. 150-025

DATUM	12/2016
FORMÁT	14 A4
MĚŘÍTKO	1:25, 1:20
ÚČEL	DSPS
ČÍS. ZAKÁZKY	16055
ARCHIVNÍ ČÍS.	201_08_VZA.dwg
ČÍS. SOUPRAVY	
ČÍS. VÝKRESU	8

NÁZEV PŘÍLOHY
VÝZTUŽ ZÁKLADŮ RÁMU