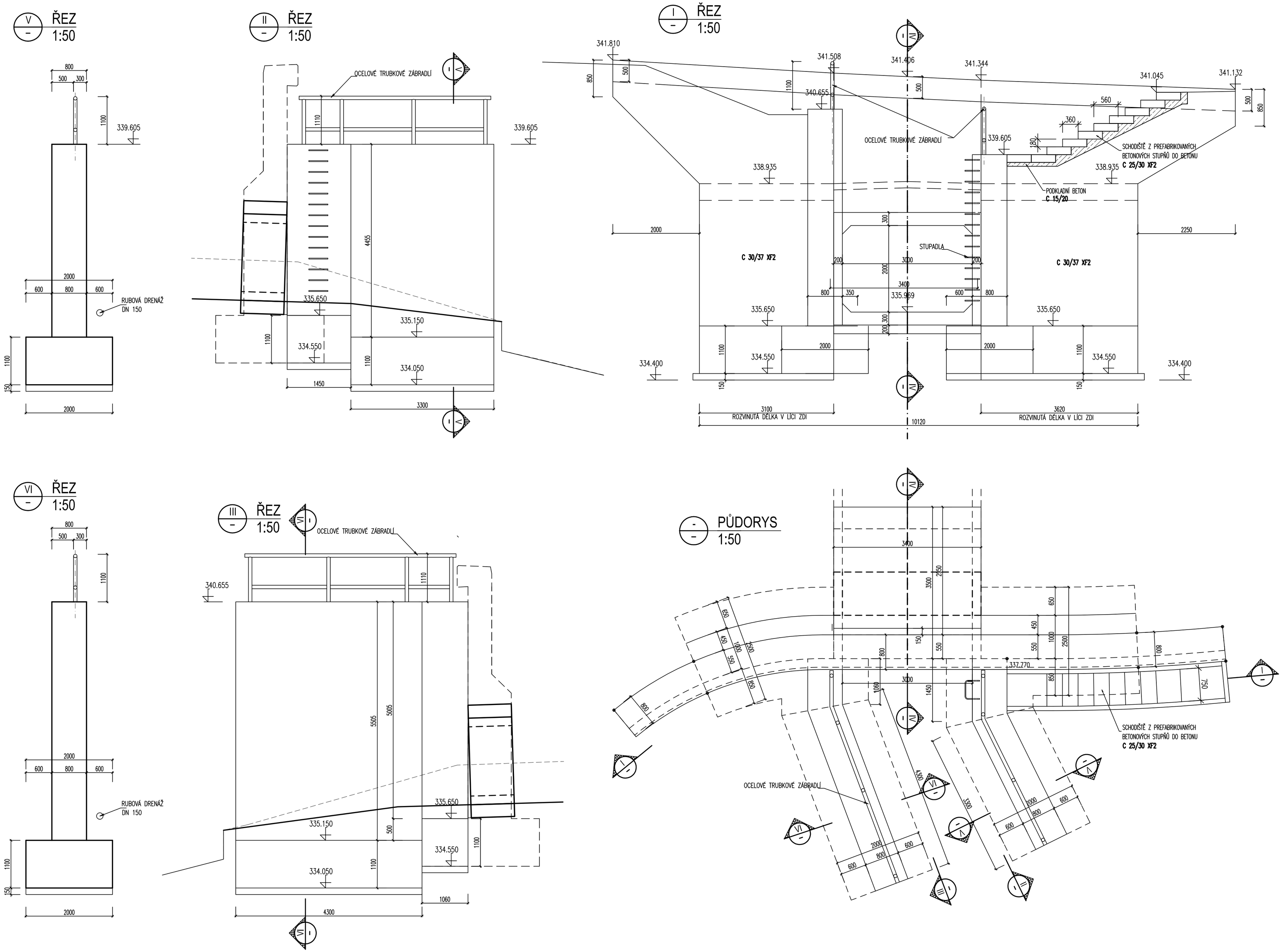

Souřadnicový systém : S-JTSK
Výškový systém : BpV

Kreslil:	ING. POŘICKÝ		
Zpracoval:	ING. POŘICKÝ		
Zodp. projektant:	ING. POŘICKÝ		
Hlavní projektant:	ING. SHEJBAL		
Technická kontrola:	ING. NETOLICKÝ		
Kraj: VYSOČINA	Okres: HAVLÍČKŮV BROD	Obec: VILÉMOV, MÍSTNÍ ČÁST KLÁŠTER	

OPTIMA spol. s r.o.
PROJEKTOVÁ, INŽENÝRSKÁ A STAVEBNÍ ČINNOST
Žižkova 738, 566 01 Vysoké Mýto, tel.: 465 420 911, fax.: 465 423 935
e-mail: INFO@OPTIMA-VM.CZ

Investor: KRAJ VYSOČINA

Akce:
III/3452 KLÁŠTER MOST ev. č. 3452-1

Objekt: C.2 – SO 201 MOST EV.Č. 3452 – 1

Obsah:
TVAR VÝTOKOVÉHO ČELA A ZDÍ

Stupeň:	PDPS
Zak. č.:	3014 – 09 – 3
Arch. č.:	2405
Datum:	3/2015
Formát:	8 A4
Měřítko.: 1:50	Číslo příl. výkresu: C.2.7
Kóty: m, mm	