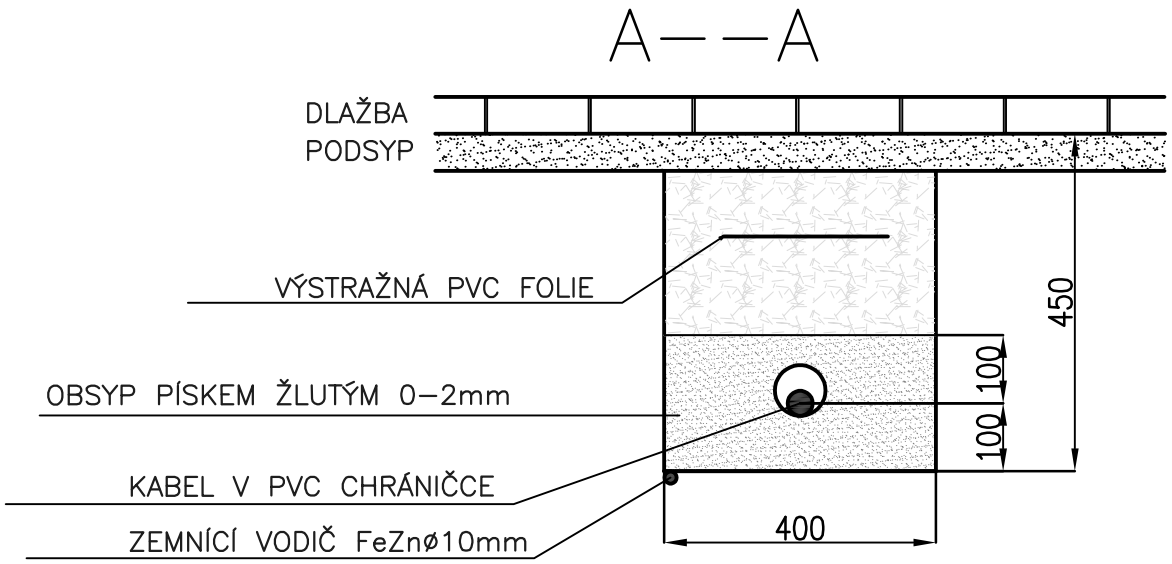

Příloha č.2 – řez uložením kabelů