PŮDORYS PILÍŘE P3.
1 : 100

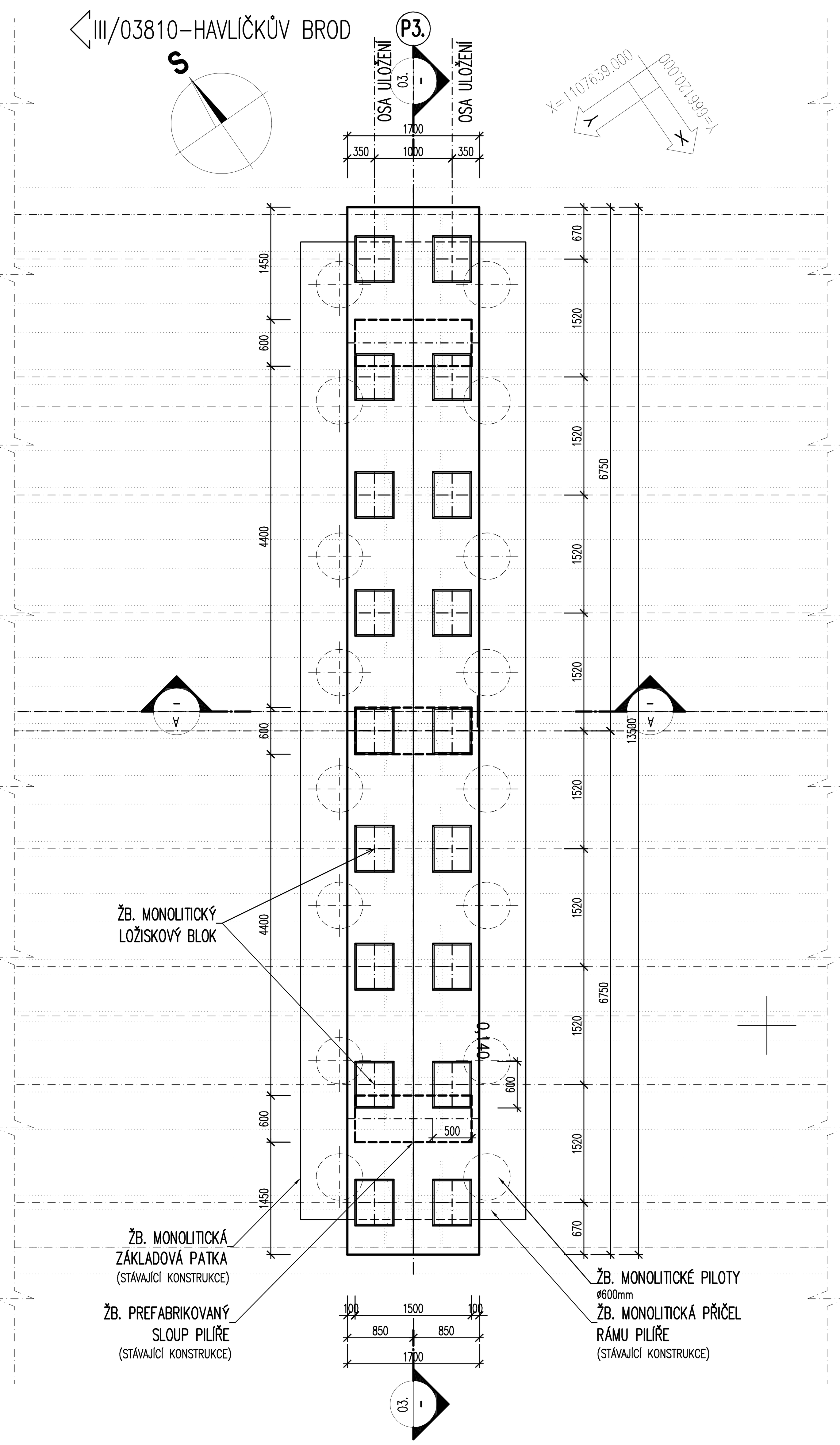

A – PODÉLNÝ ŘEZ
1 : 50

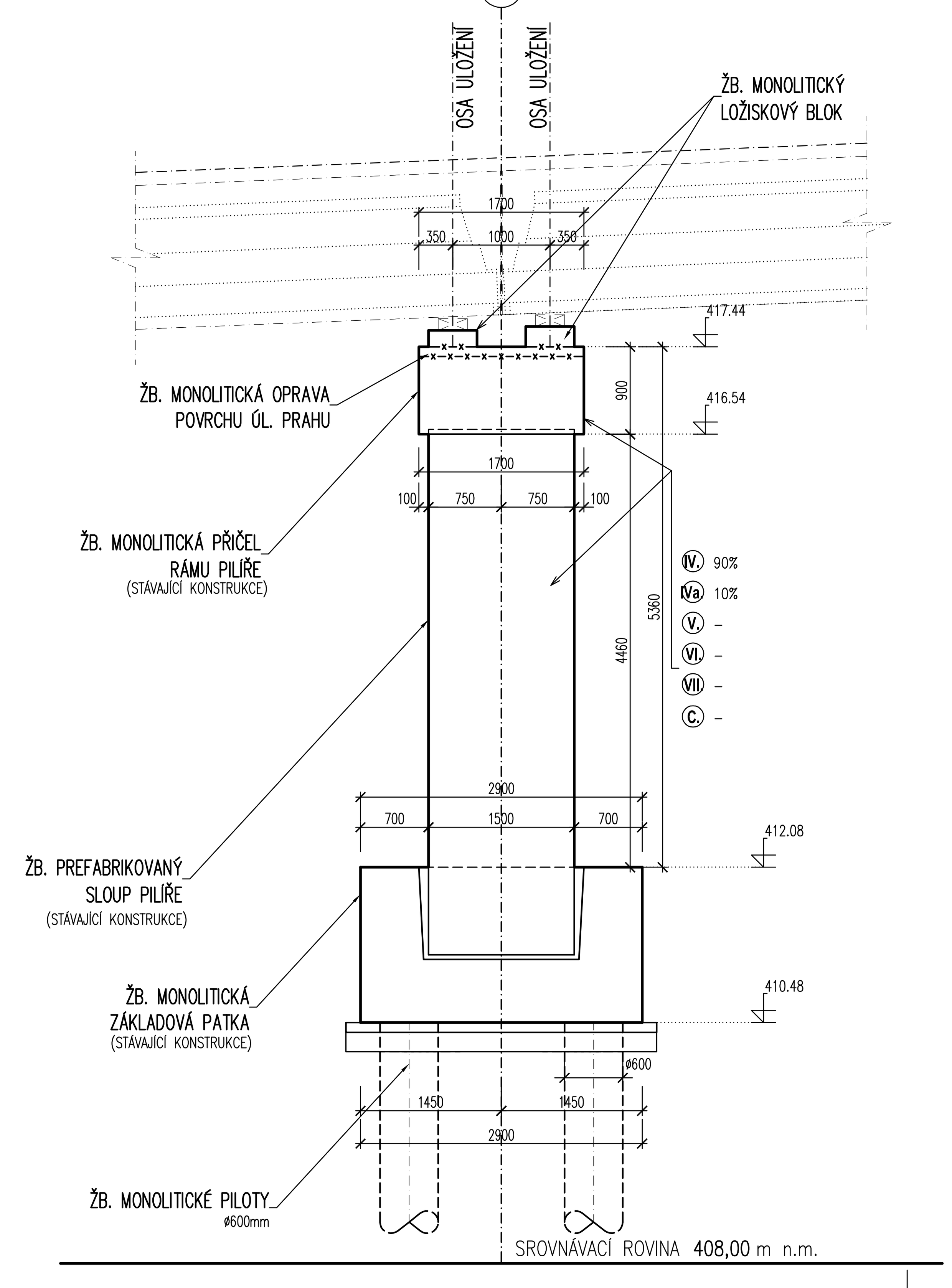

03. – PŘÍČNÝ ŘEZ
1 : 50

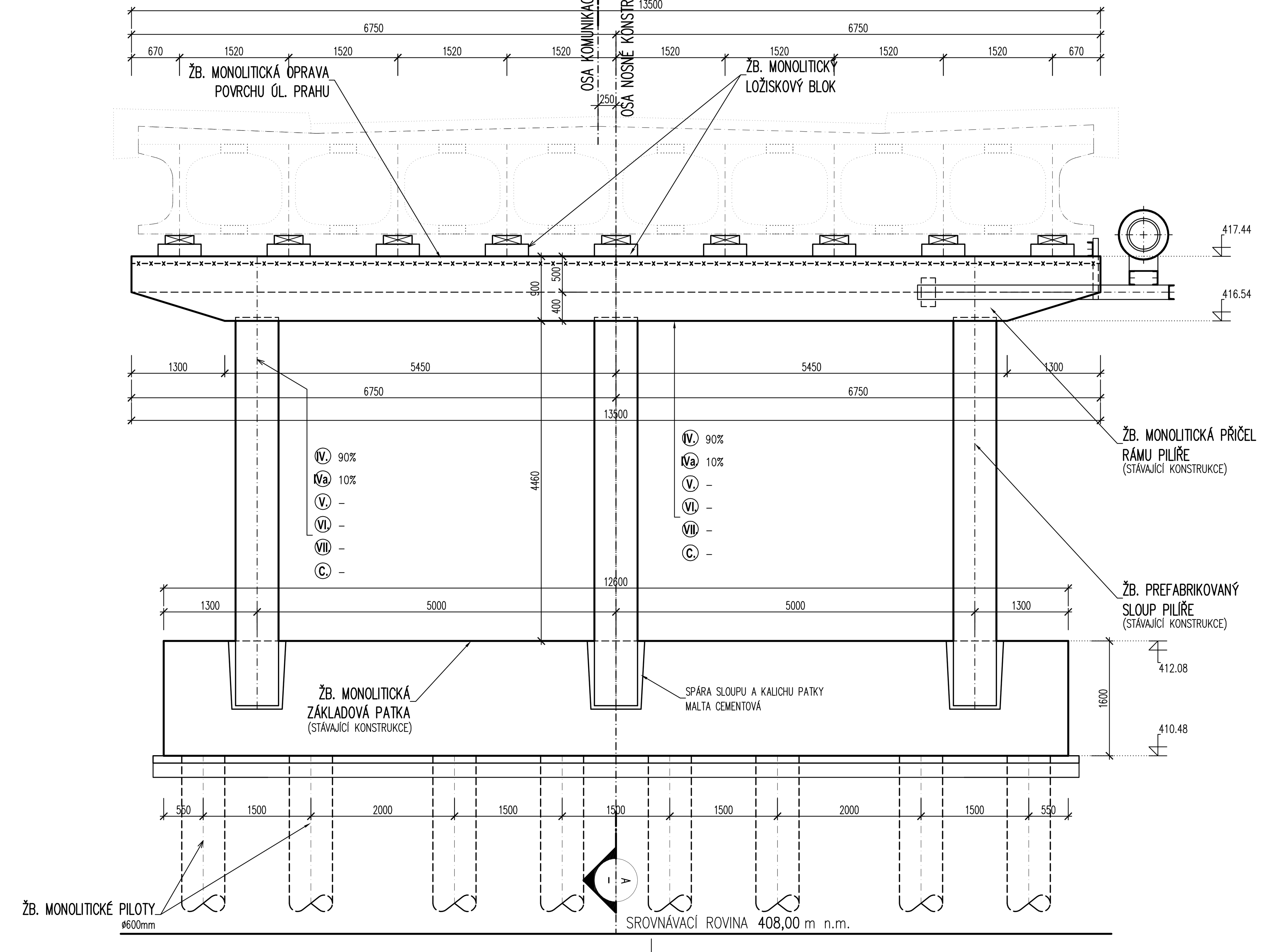

PŘESNOST VYTYČENÍ A PŘÍPUSTNÉ ODCHYLKY JSOU DÁNY:

ČSN 73 04 22
ČSN 01 34 19
TKP KAPITOLA 1., PŘÍLOHA č.9
TKP KAPITOLA 16, 18. A DALŠÍ SOUVISEJÍCÍ.

TŘÍDY PŘESNOSTI:

KONSTRUKČNÍ ČÁST MOSTU:	TŘÍDA PŘESNOSTI:
– OPĚRY MIMO ÚLOŽNÝCH PRAHŮ, PILOTY KONSTRUKCE PRO ODVOD SRÁŽKOVÉ VODY	TŘÍDA 11
– PILÍŘE, NOSNÉ ŽELEZOBETONOVÉ KONSTRUKCE, ÚL. PRAHY, SVODIDLA,	TŘÍDA 10
– SVRŠEK MOSTU, PŘEDPJATÉ KONSTRUKCE, BLOKY POD LOŽISKA	TŘÍDA 9

TOLERANCE ROVNOSTI:

VZTAŽNÁ DÉLKA [m]	2	4	8	10
TOLERANCE V mm (OBECNÁ HODNOTA)	10	15	20	25
		10	12	15

MEZNÍ ODCHYLKY SVISLÝCH PLOCH:

VÝŠKA	H
MEZNÍ ODCHYLKA (mm) VIDITELNÝCH PLOCH A HRAN OBECNĚ	H/300
MEZNÍ ODCHYLKA (mm) NEVIDITELNÝCH PLOCH A HRAN	H/200

PŘÍPUSTNÉ ODCHYLKY:

OPĚRY
- VYCHÝLENÍ PILÍŘE V NĚKTERÉ ROVINĚ MAX. Z H/300 NEBO 15mm
- ODHYLKA MEZI OSAMI PILÍŘŮ A OPĚR MAX. Z T/30 NEBO 15mm
- ZAKŘIVENÍ PILÍŘE MAX. Z H/300 NEBO 15mm
- POLOHA SLOUPU V PŮDORYSE ±25mm
- POLOHA OPĚRY V PŮDORYSE ±25mm
- VOLNÝ PROSTOR MEZI PILÍŘI A OPĚRAMI MAX. Z ±25mm A L/600
- VÝŠKOVÁ ODCHYLKA ±20mm

PRŮŘEZY
- li – DÉLKA ROZMĚRU PRŮŘEZU (NOSNÁ KONSTRUKCE, DESKA, PILÍŘ)
  - li < 150mm – ±15mm
  - li = 400mm – ±15mm
  - li > 2500mm – ±30mm (MEZILEHLÉ HODNOTY SE INTERPOLUJÍ)

NÁVRH MOSTU: SO 201 – MOST EV.Č. 03810–2
NÁVRHOVÁ NORMA ČSN 73 6201

NAVRŽENÉ BETONY: SO 201 – MOST EV.Č. 03810–2

KONSTRUKČNÍ BETONY DLE TKP 18:

PODKLADNÍ BETON	C 8/10–X0
ŽB. MONOLITICKÁ OPRAVA OPĚR A KŘÍDEL	C30/37–XF2,XD1
ŽB. MONOLITICKÉ LOŽISKOVÉ BLOKY	C30/37–XF4,XD3
ŽB. MONOLITICKÉ PŘECHODOVÉ DESKY	C25/30–XF1

BETONÁŘSKÁ OCEL: SO 201 – MOST EV.Č. 03810–2

PŘEDPÍNACÍ VÝZTUŽ	– STÁVAJÍCÍ
BETONÁŘSKÁ VÝZTUŽ	B500B (10 505(R))

TYPY OPRAV POVRCHU BETONU:

- (I.) REPROFILACE MONOLITICKÉ ČÁSTI NOSNÉ K–CE – POVRCHOVÁ
- (Ia.) REPROFILACE MONOLITICKÉ ČÁSTI NOSNÉ K–CE – HLOUBKOVÁ
- (II.) REPROFILACE POVRCHU NOSNÍKŮ – POVRCHOVÁ
- (IIa.) REPROFILACE POVRCHU NOSNÍKŮ – HLOUBKOVÁ
- (III.) SANACE KOTEV NOSNÍKŮ
- (IV.) OPRAVA BETONOVÉ KONSTRUKCE SPODNÍ STAVBY – POVRCHOVÁ
- (IVa) OPRAVA BETONOVÉ KONSTRUKCE SPODNÍ STAVBY – HLOUBKOVÁ
- (V.) VÝPLŇ KAVEREN
- (VI.) DVOUVRSTVÝ NÁTĚR BETONOVÉ KONSTRUKCE
- (VII.) OCHRANNÝ NÁTĚR OCELOVÝCH KONSTRUKCÍ
- (C.) VÍCEVRSTVÝ OCHRANNÝ SYSTÉM

1. ZNAČENÍ BETONŮ

OZNAČENÍ BETONŮ JE V DOK. PROVEDENO PODLE ČSN EN 206, VČETNĚ AGRESIVITY PROSTŘEDÍ.
TATO OZNAČENÍ JE ROZHODUJÍCÍ PRO STANOVENÍ TRVANLIVOSTI A ODOLNOSTI.

2. ÚPRAVA POVRCHŮ

POVRCHOVÁ ÚPRAVA BETONOVÝCH KONSTRUKCÍ BUDE PROVEDENA DLE NÍŽE UVEDENÝCH POPISŮ:
- Aa – VEŠKERÉ NEVIDITELNÉ PLOCHY
- Cd – VIDITELNÉ PLOCHY (RUBOVÉ PLOCHY OPĚR A ZÁKLADŮ)
- Cd – VIDITELNÉ PLOCHY (VIDITELNÉ PLOCHY OPĚR, PODPOR A KŘÍDEL)

KATEGORIE POVRCHOVÉ ÚPRAVY BETONOVÝCH KONSTRUKCÍ:
Podle použitého bednícího materiálu:
- A – nehoblovaná prkna na sraz (převážně nepohledové plochy)
- B – hoblovaná prkna na polodrážku
- C – překližka nebo ocelová bednění
- D – speciální druhy bednění (přesádrový beton, reliéfový pohledový beton apod.)

Podle kvality povrchu:
- a – povrchové drobné vady – po odbednění odstranit drobné odštěpky, upravit dřevěným hladítkem
- b – povrch upravený bruskou (karborundovou) stěrkou při použití malého množství kvalitní malty, čímž se vytvoří jednotný a jednobarevný povrch
- c – jakkoli drsný povrch upravený tak, aby byla vidět struktura betonu (např.: pemrlování nebo otryskání, torkretování nejméně 21 dní starého betonu)
- d – povrch nevyžaduje další úpravy
- e – povrch se zvláštní úpravou podle individuálního požadavku dokumentace nebo požadavku stavebního dozoru.

MĚŘÍTKO:
1 : 50
m 0,5 1,0 1,5 2,0 2,5

SO 201
DSP+PDPS

SOUŘADNICOVÝ SYSTÉM:	S–JTSK			
VÝŠKOVÝ SYSTÉM:	BpV			
KRESLIL:	KOLEKTIV		MDS PROJEKT	
ZPRACOVAL:	ING. JAN BURSA		FÖRSTEROVA Č.P. 175, 566 01 VYSOKÉ MÝTO	
TECHNICKÁ KONTROLA:	ING. FRANTIŠEK ČERNÍK		EMAIL: MDS@MDSPROJEKT.CZ	
ZODPOVĚDNÝ PROJEKTANT:	ING. JAN BURSA			
HLAVNÍ PROJEKTANT:	ING. JAN BURSA			
KRAJ: VYSOČINA	OKRES: HAVLÍČKŮV BROD	OBEC: HAVLÍČKŮV BROD	STUPEŇ:	DSP+PDPS
INVESTOR: KRAJ VYSOČINA, ŽIŽKOVA 57, 583 33 JIHLAVA			ZAK.ČÍSLO:	1256–15–3
AKCE: III/03810 HAVLÍČKŮV BROD, MOST EV.Č. 03810–2			ARCHIVNÍ ČÍSLO:	1256
			DATUM:	10/2016
			FORMÁT:	8xA4
OBJEKT: C.3. SO 201 – MOST EV.Č. 03810–2			MĚŘÍTKO:	1 : 50
OBSAH: TVAR PILÍŘE P3.			ČÍSLO SOUPRAVY:	ČÍSLO PŘÍLOHY: C.3.9.